

Vedi pagina 2

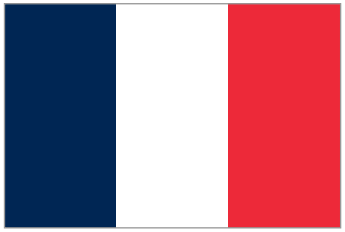

Voir page 2



Zie pagina 2



Siehe Seite 2

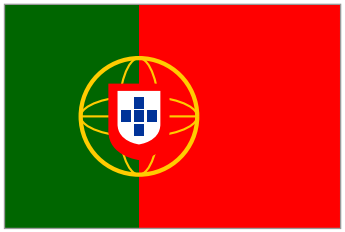

Consulte a página 16



Ver página 16

ES: Escanea este código QR para ver las instrucciones actualizadas y posibles vídeos tutoriales.
EN: Scan QR code for updated manual and possible tutorial videos.
FR: Scannez ce code QR pour voir les instructions mises à jour et les vidéos possible.
IT: Scannerizzate il codice QR per vedere le istruzioni aggiornate ed eventuali tutorial video.
PT: Faça o scan deste código QR para obter instruções actualizadas e possíveis vídeos.
NL: Scan de QR code voor de actuele montagehandleiding en eventuele video met uitleg.
DE: Scannen Sie den QR-Code für die aktuelle Montageanleitung und eventuelle Video-Tutorials.

APSD037

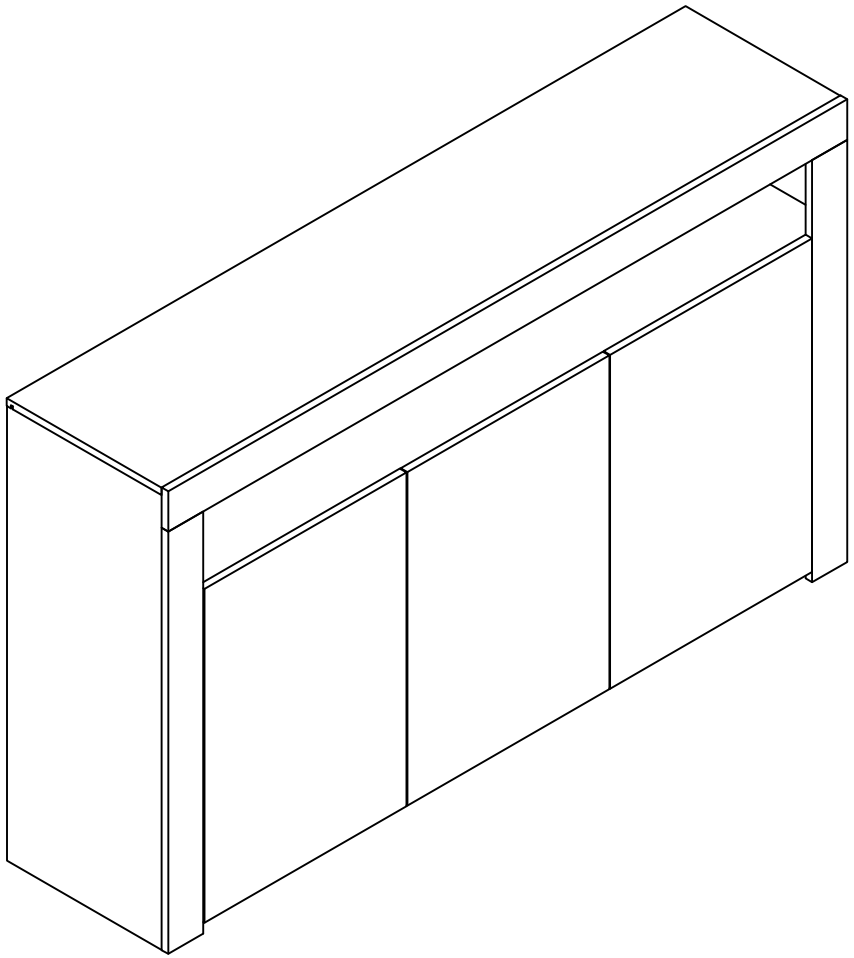

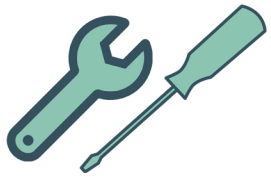

EN. Install the Wall Anchor Mounting Point It's mandatory to anchor it to the wall (either at the top or bottom of the furniture).

ES. Dispositivo antivuelco. Es obligatorio anclarlo a la pared (en la parte superior o inferior del mueble).

FR. Il doit être fixé au mur (en haut ou en bas du meuble).

IT. Dispositivo antiribaltamento. È obbligatorio fissarlo alla parete (nella parte superiore o inferiore del mobile).

PT. Dispositivo antitombamento .É obrigatório fixá-lo à parede (na parte superior ou inferior do móvel).

NL. Het is verplicht om het aan de muur te verankeren (aan de boven- of onderkant van het meubel).

DE. Es ist obligatorisch, es an der Wand zu verankern (am oberen oder unteren Teil des Möbel).

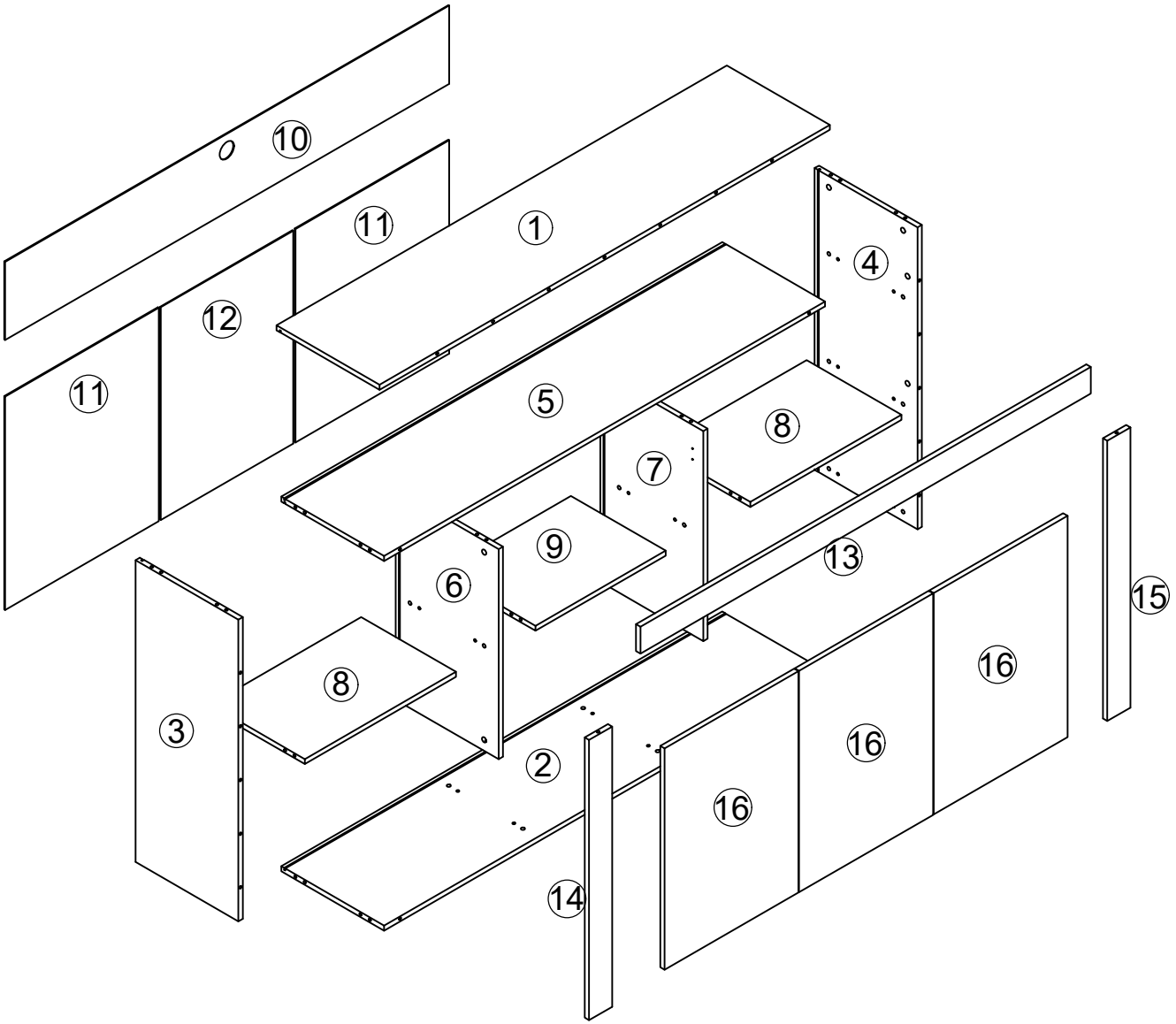

K	LED								
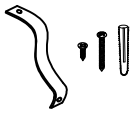	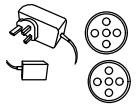								
2PCS	1PCS								
A	B 8*40	C	D	E 3*12	F	G 3.5*14	H 3.5*25	I	J
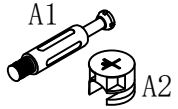	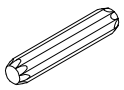		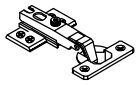		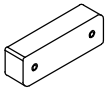		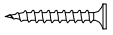		
46PCS	41PCS	4PCS	2PCS	12PCS	4PCS	28PCS	8PCS	12PCS	2PCS

1 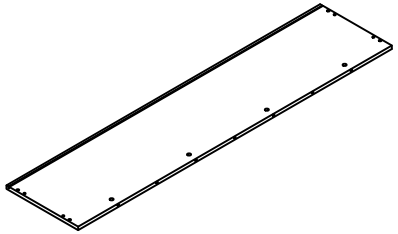 1550*354 1PS	2 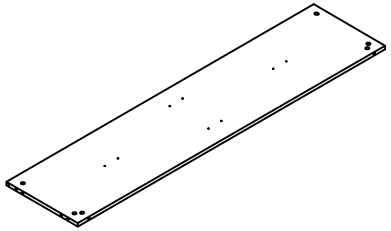 1518*354 1PS	3 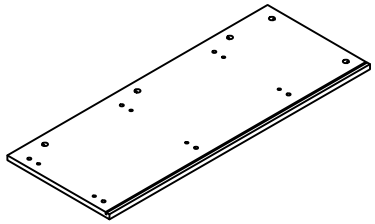 900*354 1PS	4 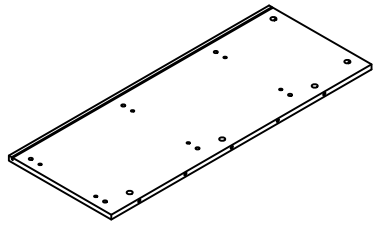 900*354 1PS
5 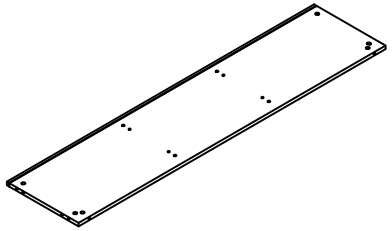 1518*354 1PS	6 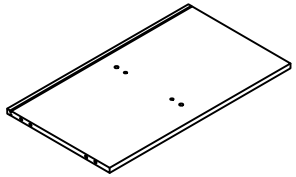 625*354 1PS	7 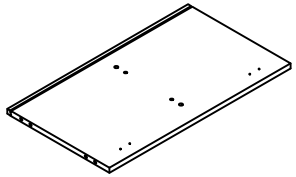 625*354 1PS	8 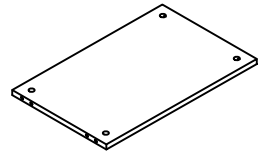 520*326 2PS
9 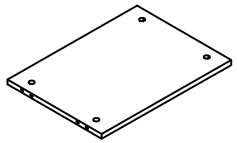 448*326 1PS	10 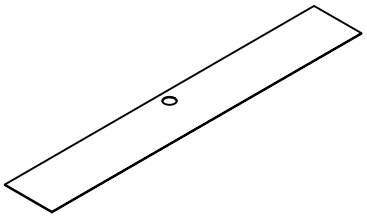 1528*233 1PS	11 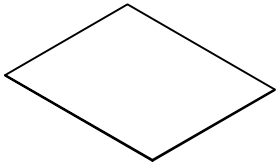 634*529 2PS	12 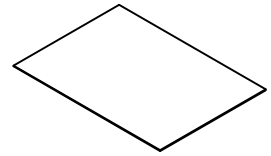 634*456 1PS
13 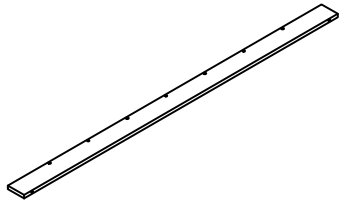 1550*80 1PS	14 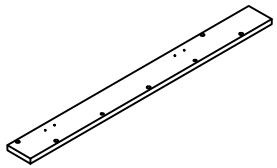 835*80 1PS	15 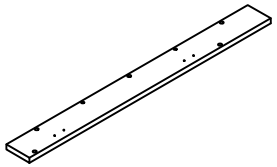 835*80 1PS	16 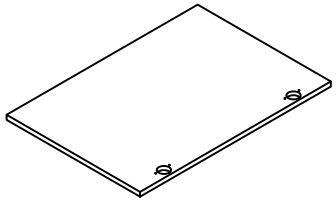 660*461 3PS

1

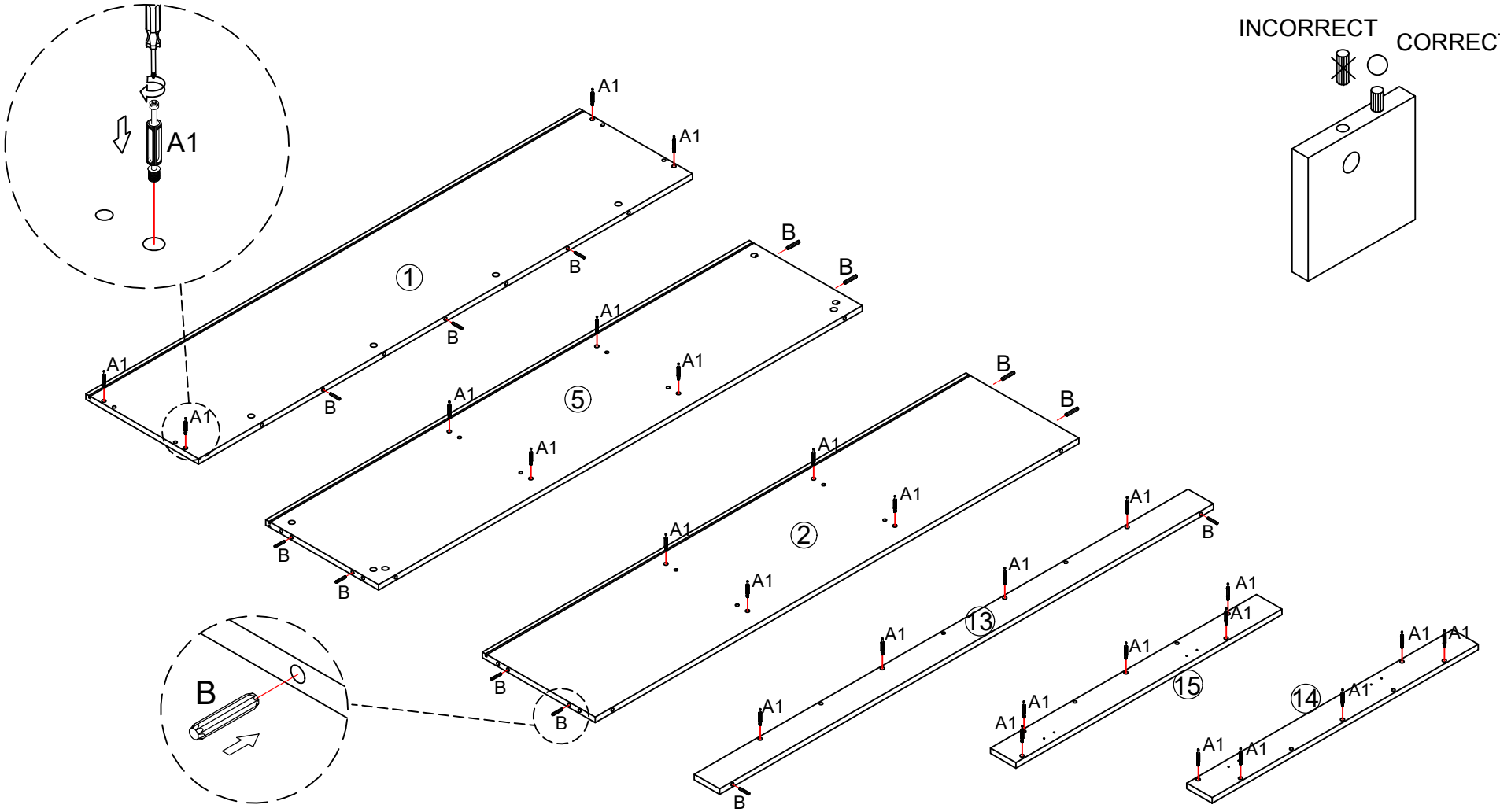

	A1*26
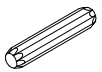	B*13

(EN)
A1 fits in board 1 2 5 13 14 15
B fits in board 1 2 5 13

(ES)
La pieza A1 se introduce en los tableros 1 2 5 13 14 15
La pieza B se introduce en los tableros 1 2 5 13

(NL)
A1 wordt geplaatst in de panelen 1 2 5 13 14 15
B wordt geplaatst in de panelen 1 2 5 13

(DE)
A1 wird in die Platten 1 2 5 13 14 15 eingesetzt.
B wird in die Platten 1 2 5 13 eingesetzt

(IT)
Il pezzo A1 si inserisce nei panelli 1 2 5 13 14 15
Il pezzo B si inserisce nei panelli 1 2 5 13

(FR)
La pièce A1 s'insère dans les planches 1 2 5 13 14 15
La pièce B s'insère dans les planches 1 2 5 13

(PT)
A peça A1 insere-se nas tábuas 1 2 5 13 14 15
A peça B insere-se nas tábuas 1 2 5 13

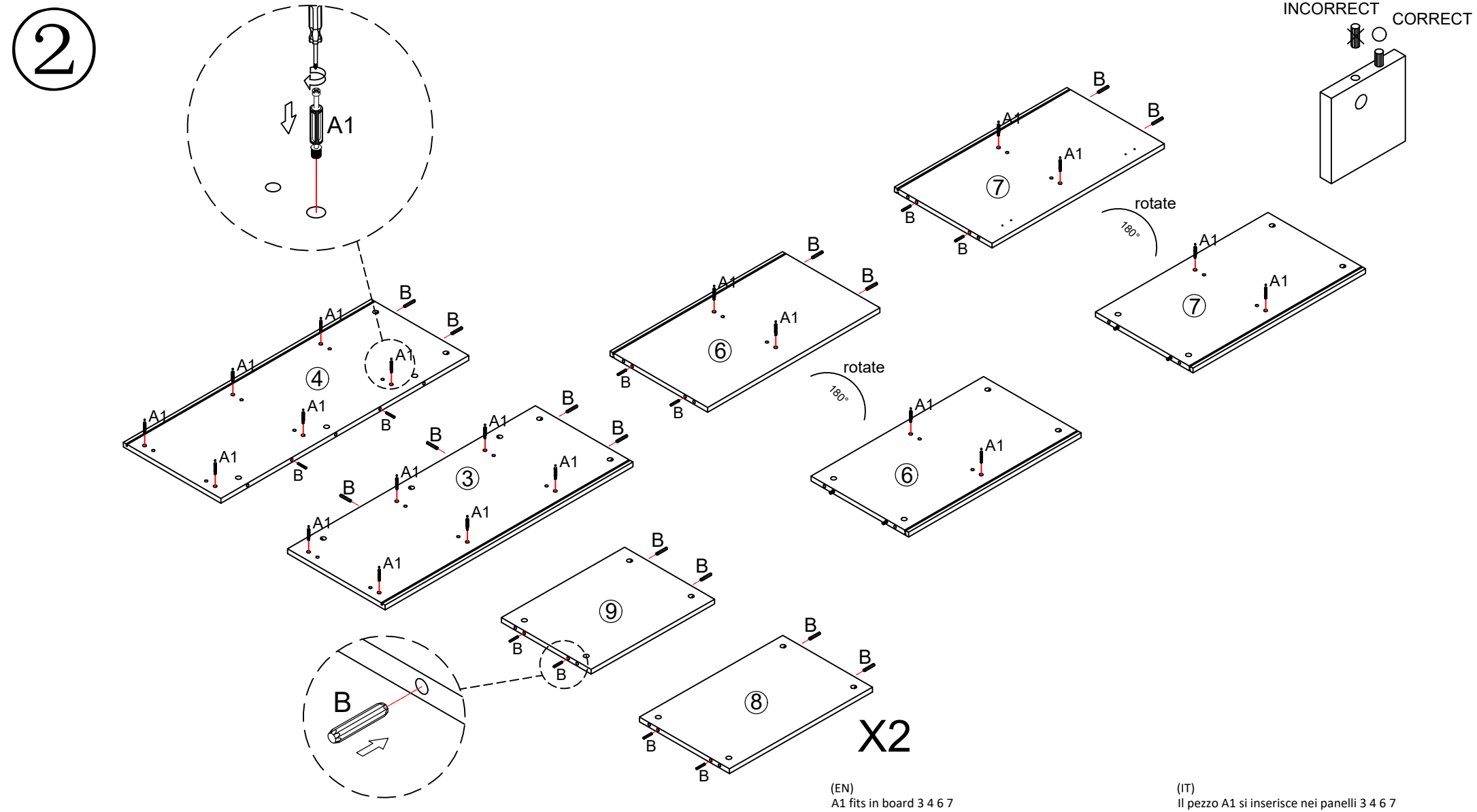

	A1*20
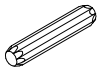	B*28

(EN)
A1 fits in board 3 4 6 7
B fits in board 3 4 6 7 8 9

(ES)
La pieza A1 se introduce en los tableros 3 4 6 7
La pieza B se introduce en los tableros 3 4 6 7 8 9

(NL)
A1 wordt geplaatst in de panelen 3 4 6 7
B wordt geplaatst in de panelen 3 4 6 7 8 9

(DE)
A1 wird in die Platten 3 4 6 7 eingesetzt.
B wird in die Platten 3 4 6 7 8 9 eingesetzt

(IT)
Il pezzo A1 si inserisce nei panelli 3 4 6 7
Il pezzo B si inserisce nei panelli 3 4 6 7 8 9

(FR)
La pièce A1 s'insère dans les planches 3 4 6 7
La pièce B s'insère dans les planches 3 4 6 7 8 9

(PT)
A peça A1 insere-se nas tábuas 3 4 6 7
A peça B insere-se nas tábuas 3 4 6 7 8 9

③

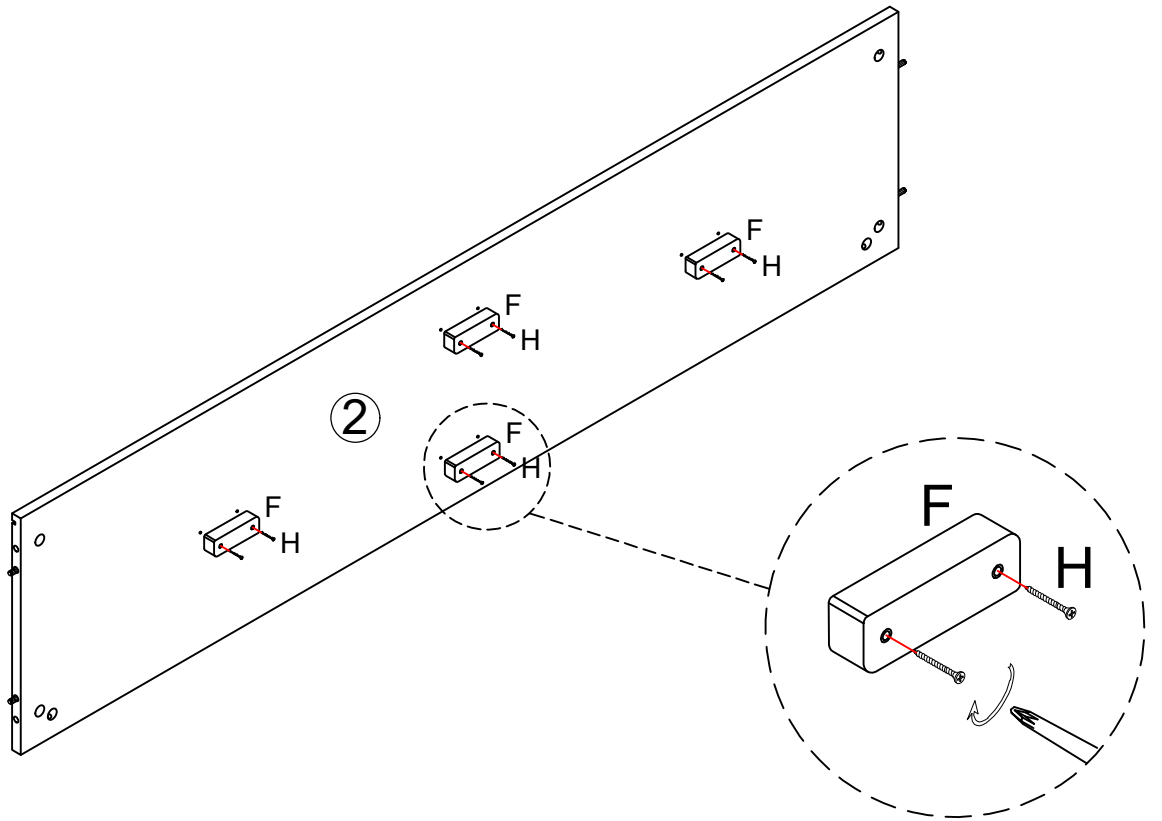

	H*8
	F*4

4

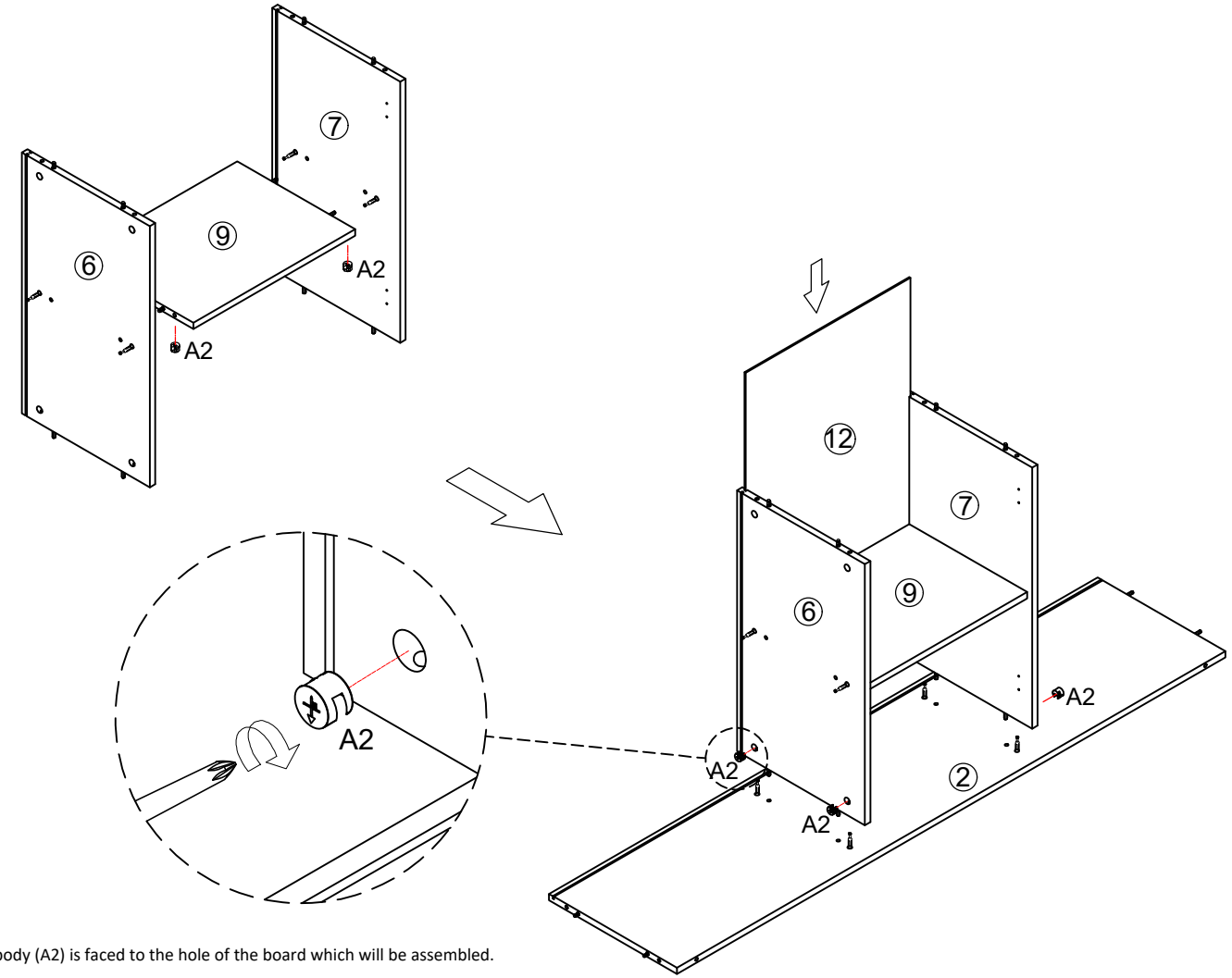

(EN)
Make sure that the arrow on the minifix body (A2) is faced to the hole of the board which will be assembled.
(ES)
Asegúrese de que la flecha de la excéntrica (pieza A2) tiene que estar orientada a la perforación del tablero al cual se va a unir.
(NL)
Let op: De pijl op de excentrische meubelverbinder (onderdeel A2) moet gericht zijn naar de boring van het paneel waarop hij moet worden bevestigd.
(DE)
Hinweis: Der Pfeil auf dem exzentrischen Möbelverbinder (A2) muss auf die Bohrung der Platte zeigen, an der er befestigt werden soll.
(PT)
Tenha certeza de que a seta do excêntrico (peça A2) deve estar orientada para a perfuração da tábua à qual vai unir-se.
(FR)
Assurez-vous que la flèche de l'excentrique (pièce A2) doit être orientée vers la perforation de la planche à laquelle elle va être jointe.
(IT)
Assicurarsi che la freccia dell'eccentrico (pezzo A2) sia orientata alla perforazione del panello a cui andrà ad unirsi.

(EN)
A2 fits in board 6 7 9
(ES)
La pieza A2 se introduce en los tableros 6 7 9
(NL)
A2 wordt geplaatst in de panelen 6 7 9
(DE)
A2 wird in die Platten 6 7 9 eingesetzt
(IT)
Il pezzo A2 si inserisce nei panelli 6 7 9
(FR)
La pièce A2 s'insère dans les planches 6 7 9
(PT)
A peça A2 insere-se nas tábuas 6 7 9



A2*8

5

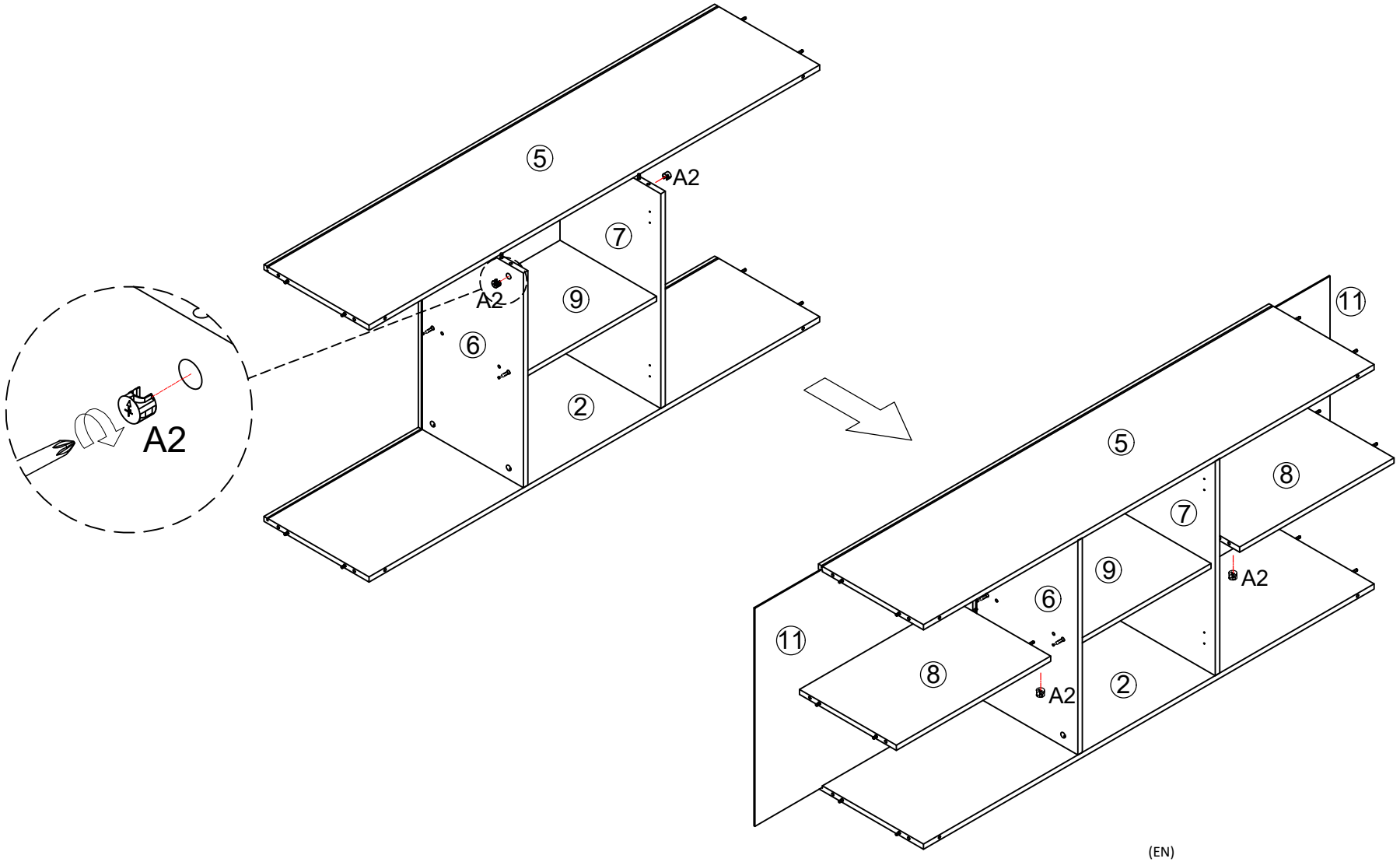

(EN)
A2 fits in board 6 7 9
(ES)
La pieza A2 se introduce en los tableros 6 7 9
(NL)
A2 wordt geplaatst in de panelen 6 7 9
(DE)
A2 wird in die Platten 6 7 9 eingesetzt
(IT)
Il pezzo A2 si inserisce nei panelli 6 7 9
(FR)
La pièce A2 s'insère dans les planches 6 7 9
(PT)
A peça A2 insere-se nas tábuas 6 7 9

	A2*8

6

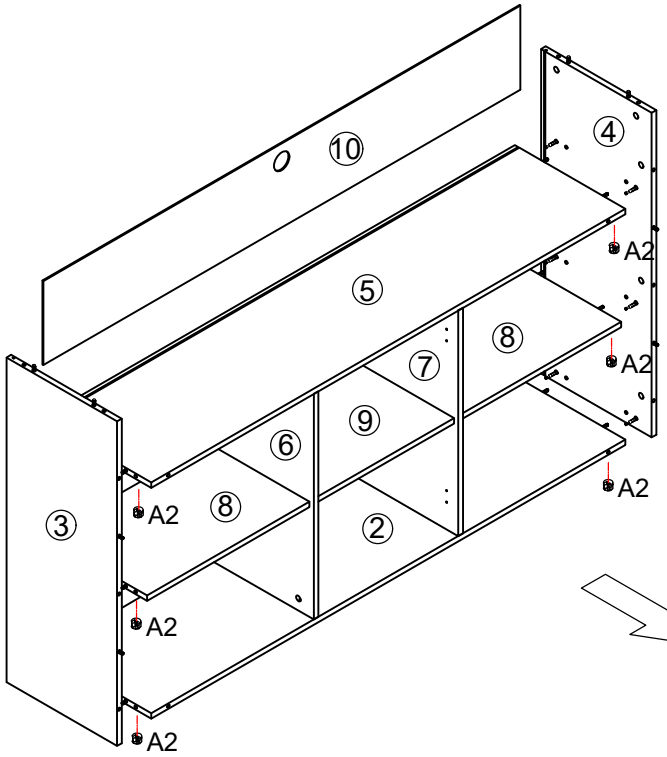

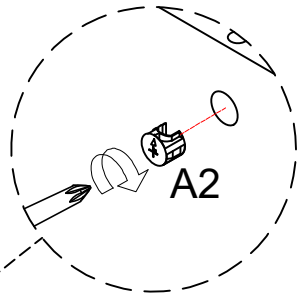

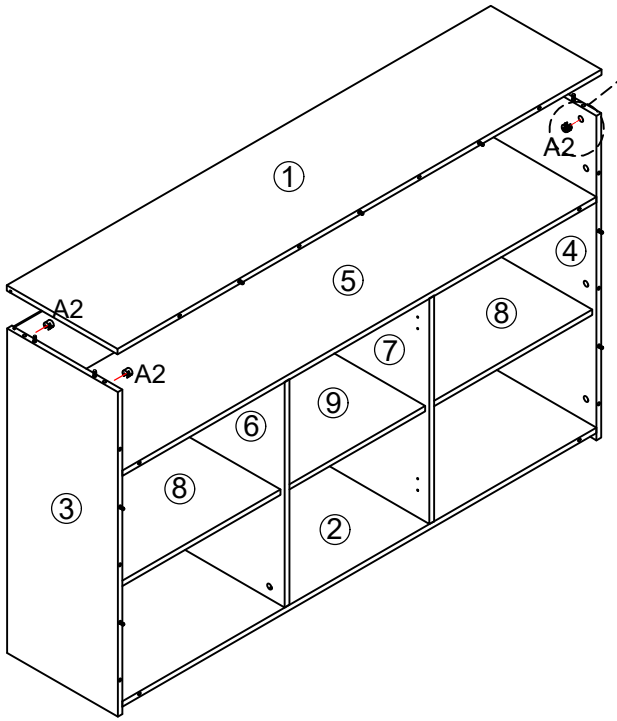

(EN)
A2 fits in board 2 3 4 5 8
(ES)
La pieza A2 se introduce en los tableros 2 3 4 5 8
(NL)
A2 wordt geplaatst in de panelen 2 3 4 5 8
(DE)
A2 wird in die Platten 2 3 4 5 8 eingesetzt
(IT)
Il pezzo A2 si inserisce nei panelli 2 3 4 5 8
(FR)
La pièce A2 s'insère dans les planches 2 3 4 5 8
(PT)
A peça A2 insere-se nas tábuas 2 3 4 5 8

	A2*16

7

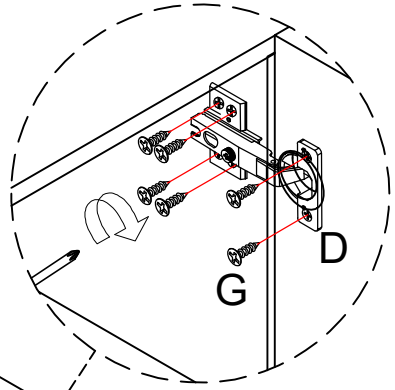

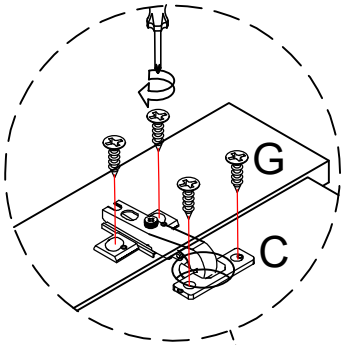

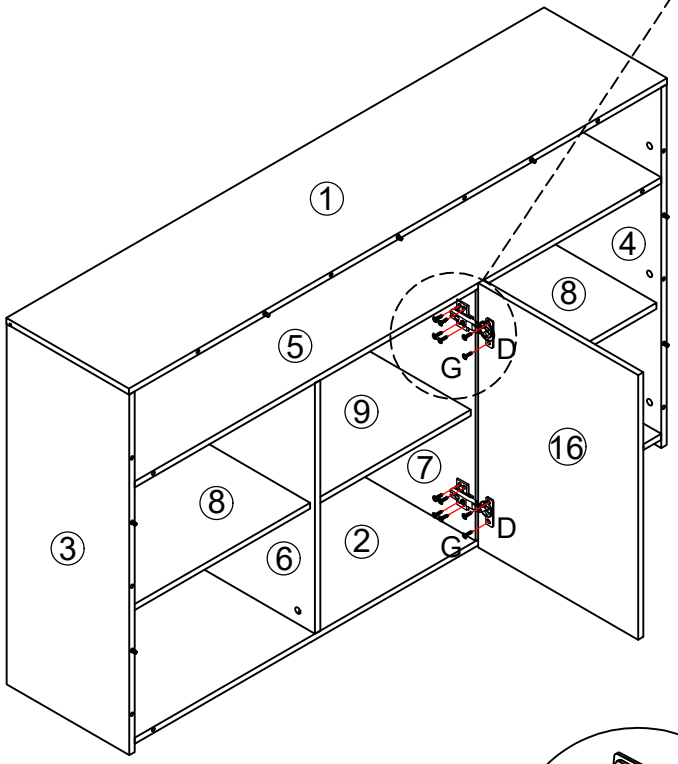

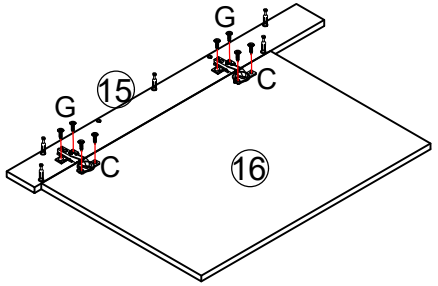

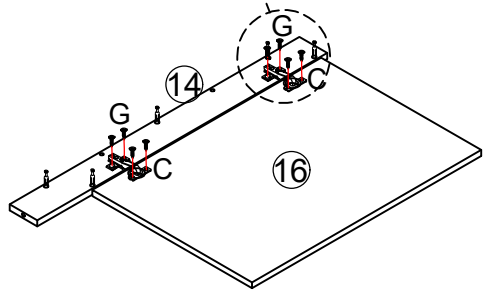

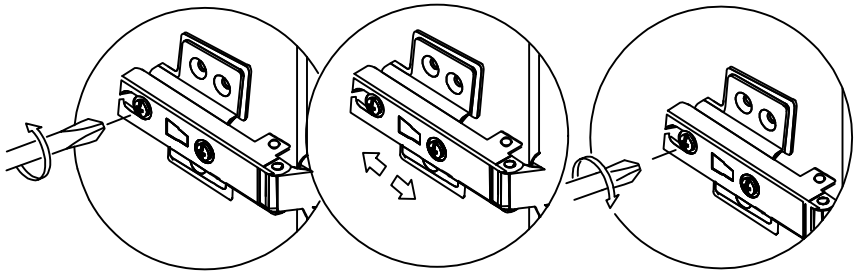

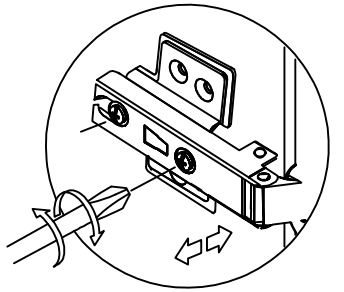

	C*4
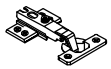	D*2
	G*28

8

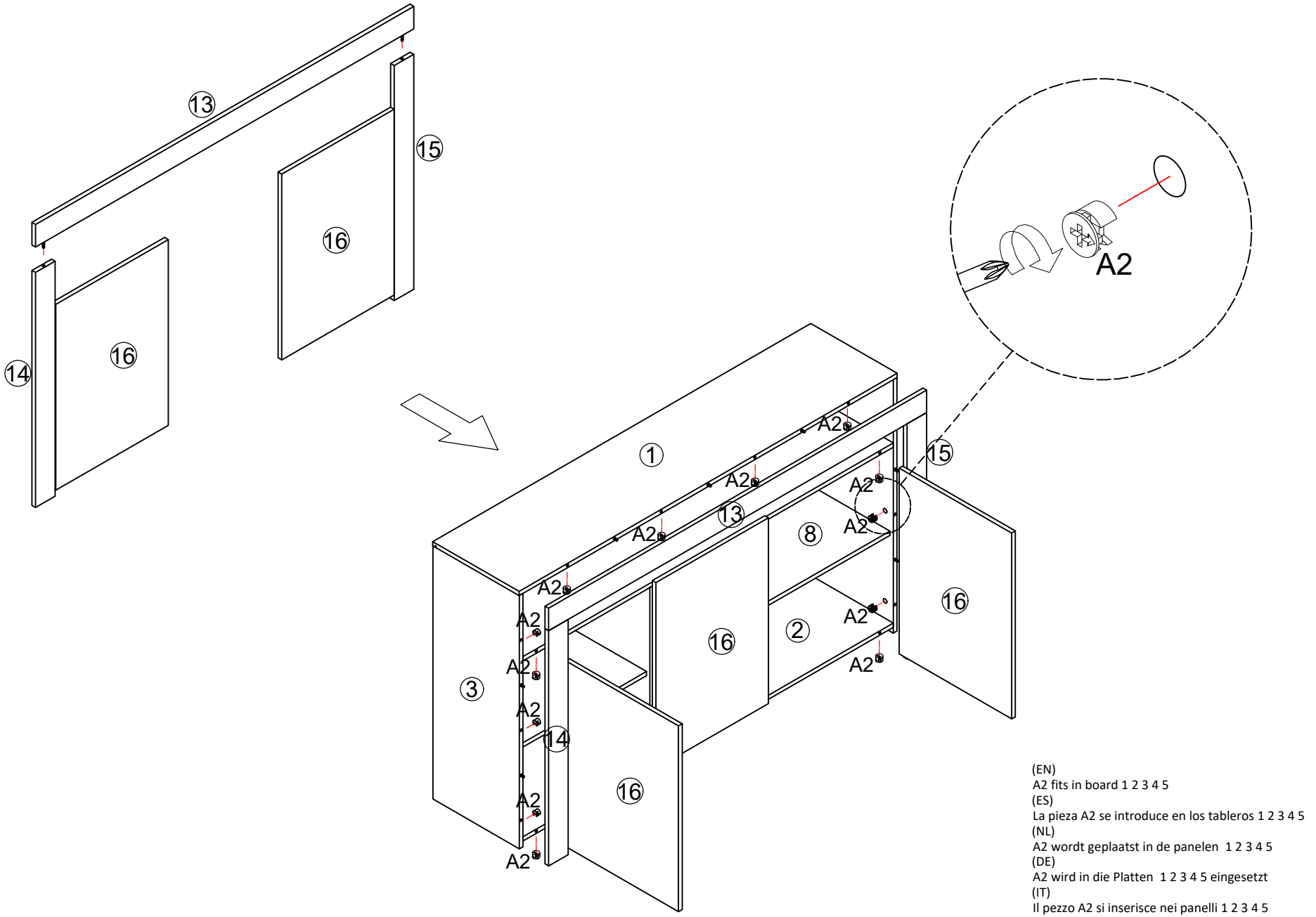

(EN)
A2 fits in board 1 2 3 4 5
(ES)
La pieza A2 se introduce en los tableros 1 2 3 4 5
(NL)
A2 wordt geplaatst in de panelen 1 2 3 4 5
(DE)
A2 wird in die Platten 1 2 3 4 5 eingesetzt
(IT)
Il pezzo A2 si inserisce nei panelli 1 2 3 4 5
(FR)
La pièce A2 s'insère dans les planches 1 2 3 4 5
(PT)
A peça A2 insere-se nas tábuas 1 2 3 4 5

	A2*14

9

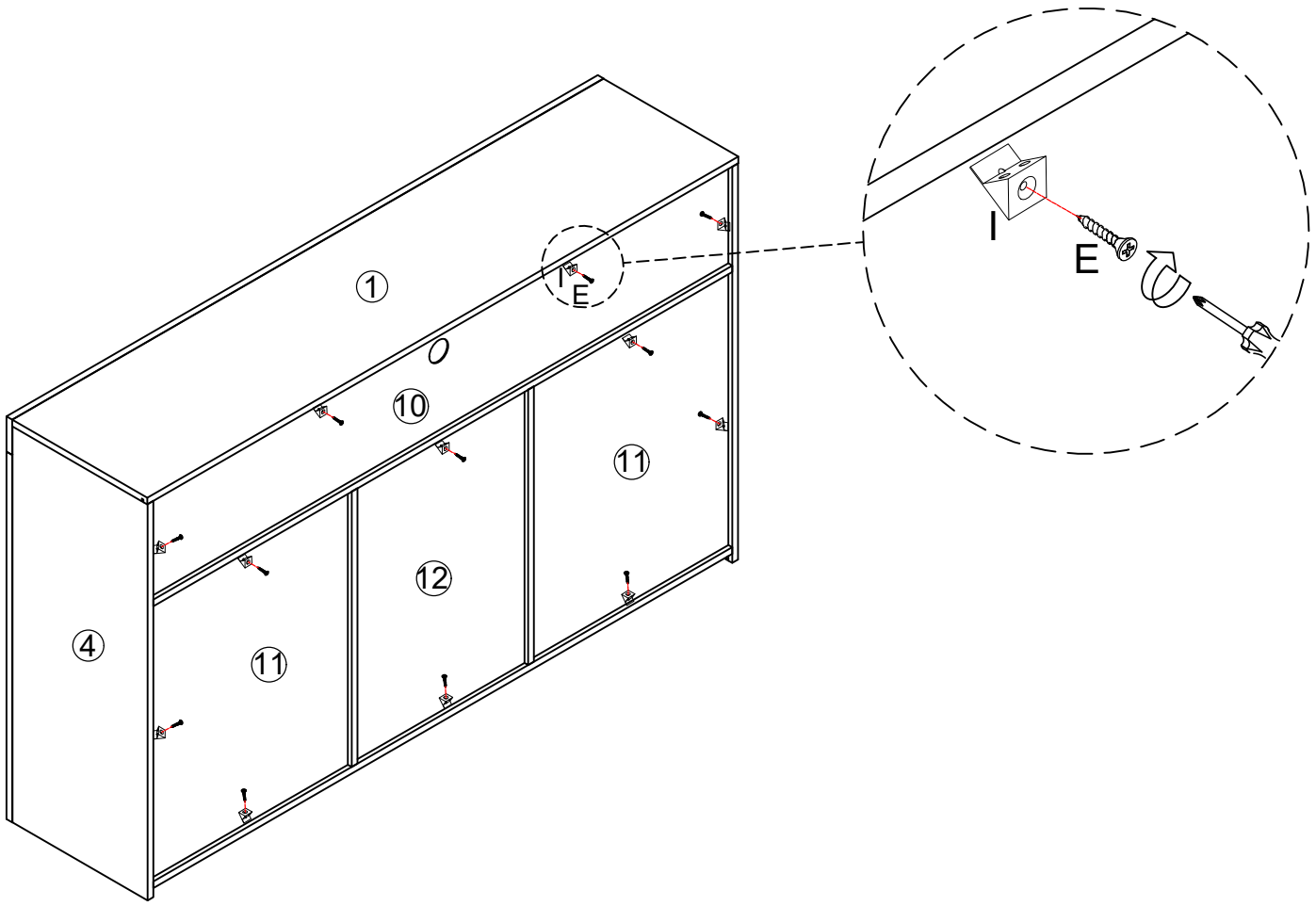

	I*12
	E*12

10

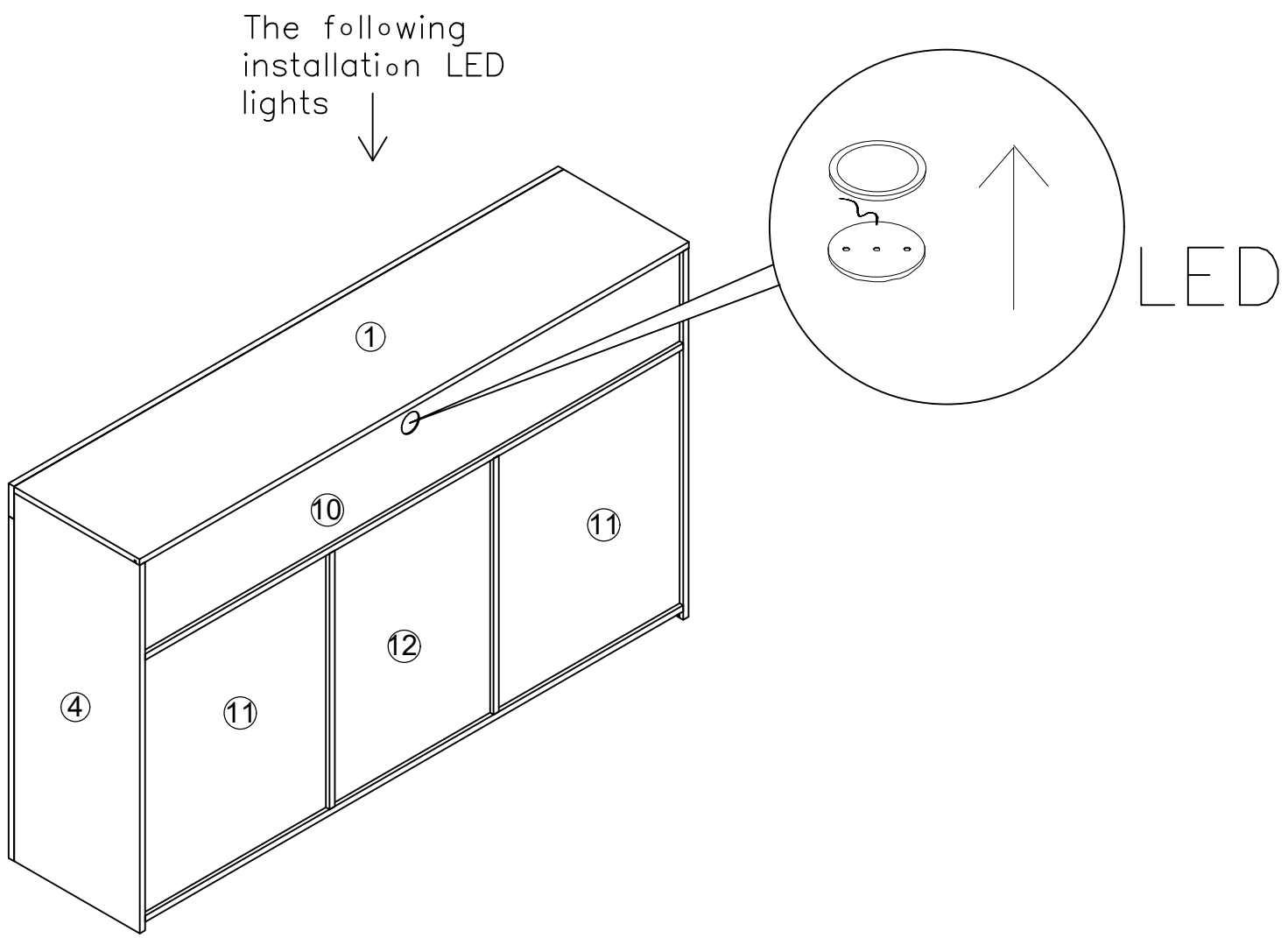

	J*2
	LED

11

(EN) Install the Wall Anchor Mounting Point It's mandatory to anchor it to the wall (either at the top or bottom of the furniture)
(ES) Dispositivo antivuelco. Es obligatorio anclarlo a la pared (en la parte superior o inferior del mueble)
(FR) 11 doit etre fixé au mur (en haut ou en bas du meublel
(IT) Dispositivo antiribaltamento. E obbligatorio fissarlo olla parete (nella parte superiore o inferiore del mobilel
(PT) Dispositivo antitombamento .É obrigatório fixá-lo a parede (na parte superior ou inferior do móvell
(NU Het is verplicht om het aan de muur te verankeren (aan de boven- of onderkant van het meubell
(DE) Es ist obligatorisch, es an der Wand zu verankern (am oberen oder unteren Teil des Móbelsl

STEP1

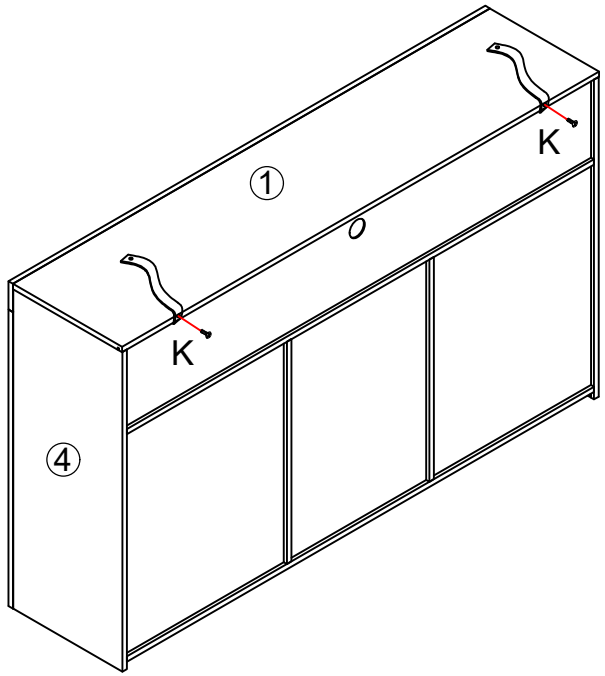

STEP2

WALL

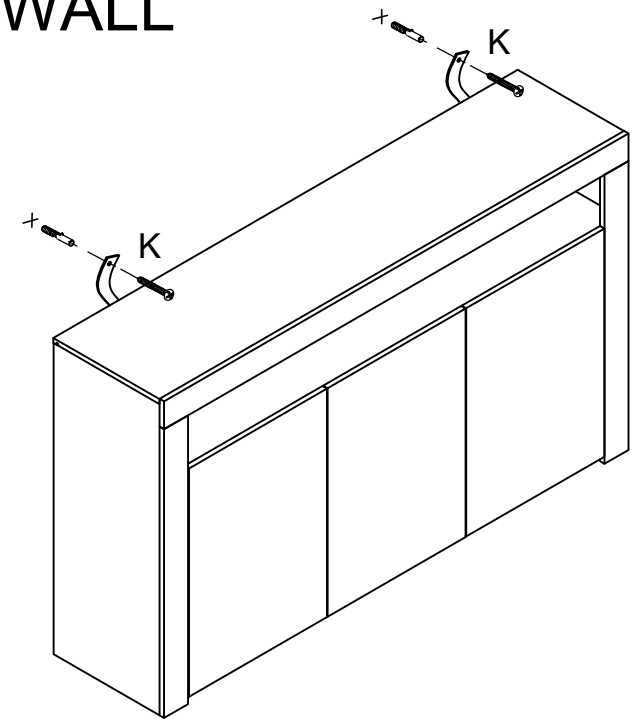

	K*2

(DE) Bedienungsanleitung
(EN) Assembly instructions
(ES) Manual de instrucciones
(FR) Notice en Français
(IT) Istruzioni di assemblaggio
(NL) Handleiding
(PT) Manual de instruções

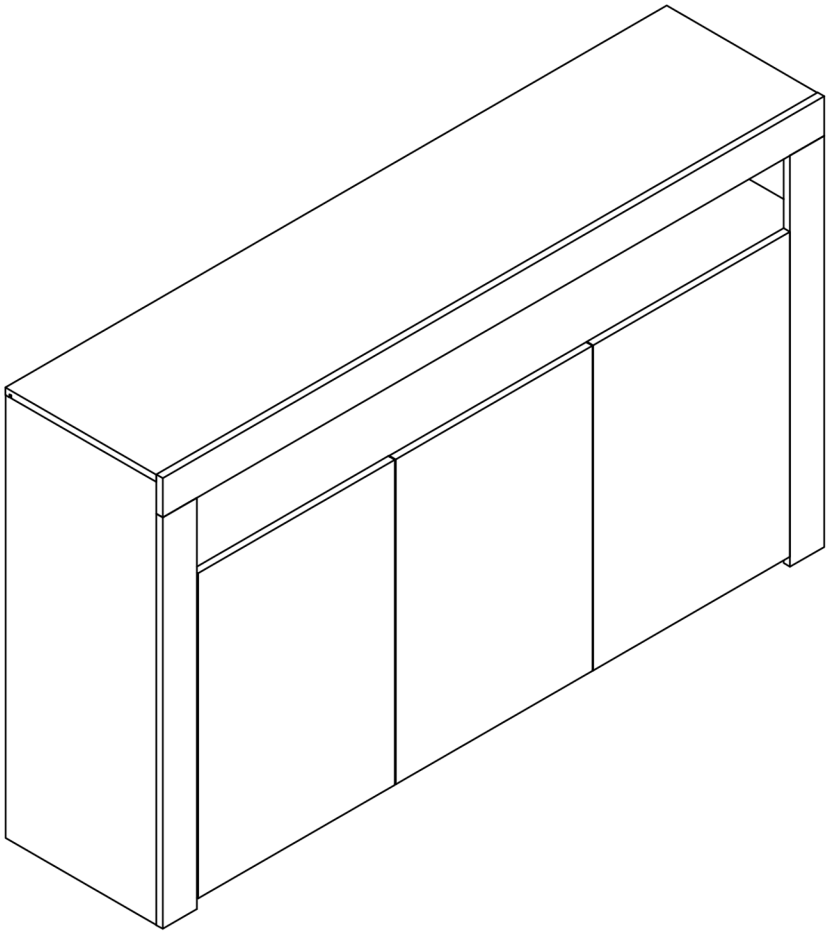

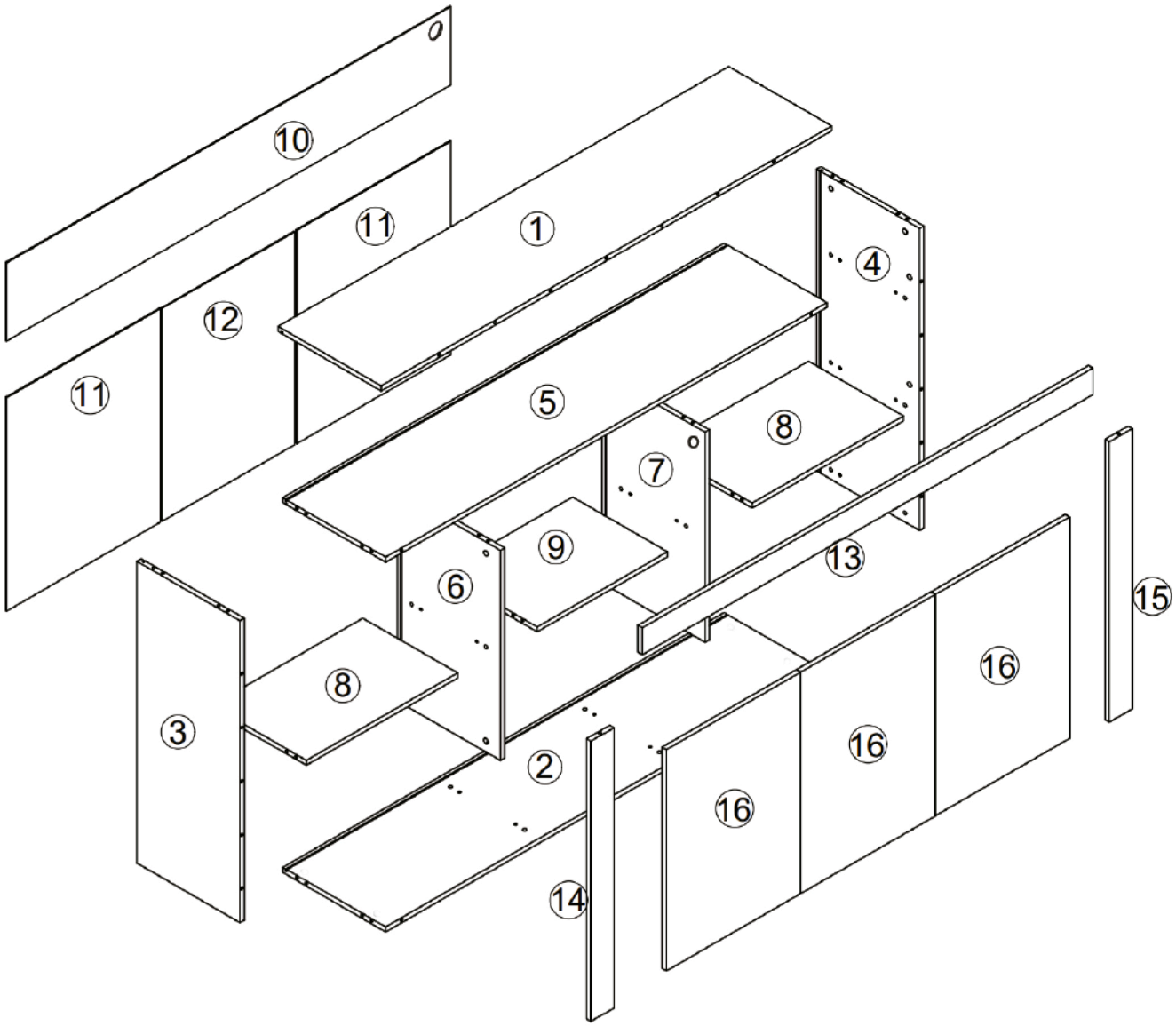

A	B	C	D	E	F	G	H	LED	2 PEOPLE
A1 A2 A3	8*40			3*16		3. 5*16	3. 5*30		
	41PCS	4PCS	2PCS	12 +12PCS	4PCS	24PCS	8PCS	1PCS	

1  1550*354 1PS	2 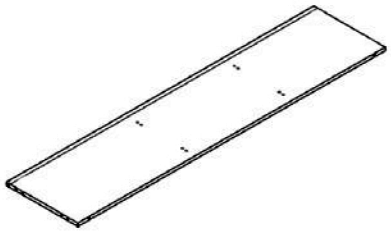 1518*354 1PS	3 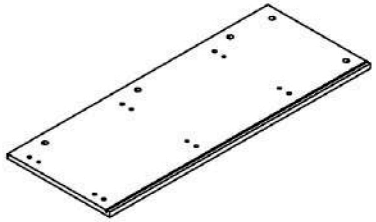 900*354 1PS	4 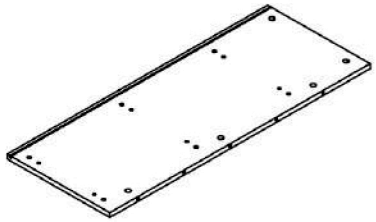 900*354 1PS
5 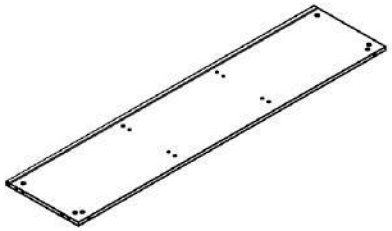 1518*354 1PS	6 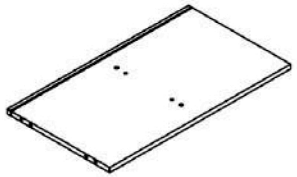 625*354 1PS	7 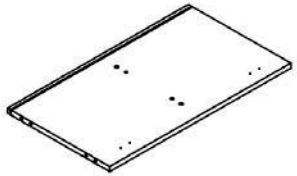 625*354 1PS	8 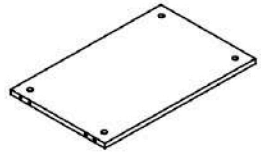 520*326 2PS
9 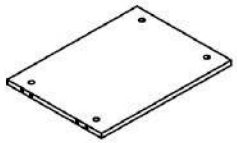 448*326 1PS	10 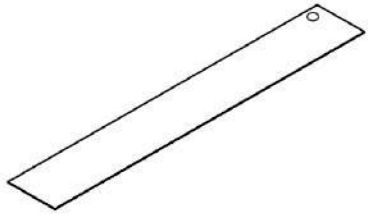 1528*233 1PS	11 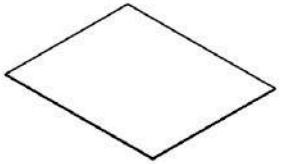 634*529 2PS	12 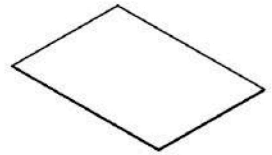 634*456 1PS
13 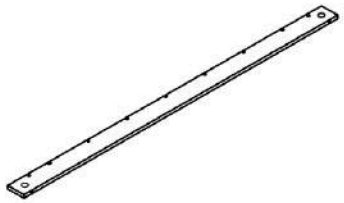 1550*80 1PS	14 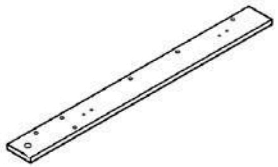 835*80 1PS	15 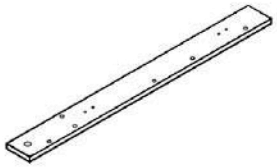 835*80 1PS	16 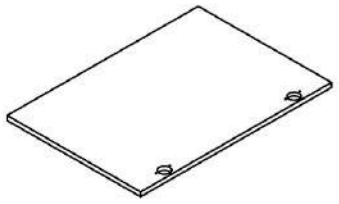 660*461 3PS

1

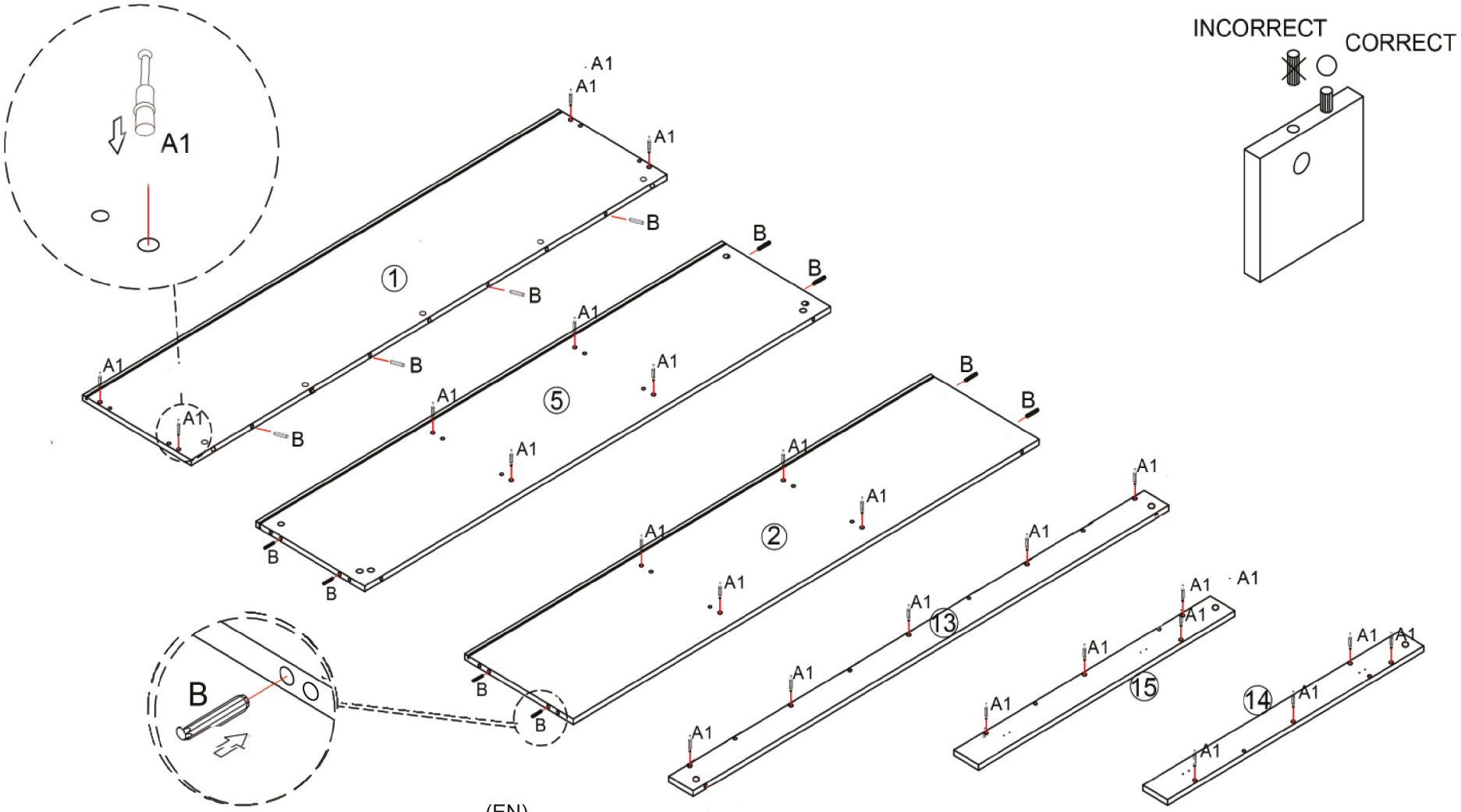

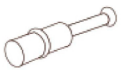

A1*25

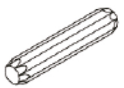

B*12

(EN)
A1 fits in board 1 25 13 14 15
B fits in board 125 13
(ES)
La pieza A1 se introduce en los tableros 1 25 13 14 15
La pieza B se introduce en los tableros 125 13
(NL)
A1 wordt geplaatst in de panelen 1 25 13 14 15
B wordt geplaatst in de panelen 1 25 13
(DE)
A1 wird in die Platten 1 25 13 14 15 eingesetzt.
B wird in die Platten 1 25 13 eingesetzt

(IT)
Il pezzo A1 si inserisce nei panelli 1 25 13 14 15
Il pezzo B si inserisce nei panelli 125 13
(FR)
La pièce A1 s'insère dans les planches 1 25 13 14 15
La pièce B s'insère dans les planches 125 13
(PT)
A peça A1 insere-se nas tábuas 1 2 5 13 14 15
A peca B insere-se nas tábuas 125 13

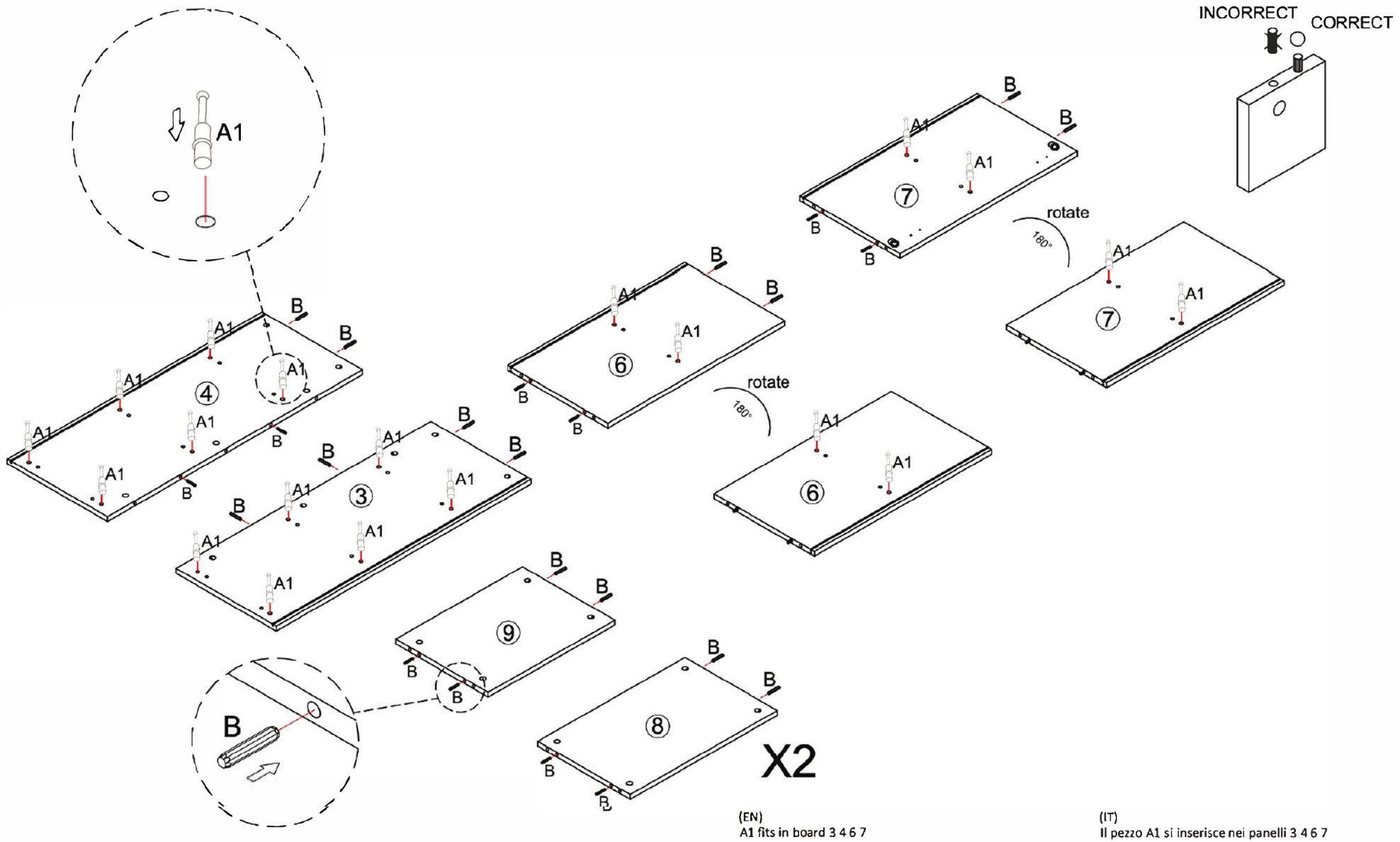

	A1*20
	B*28

(EN)
A1 fits in board 3 4 6 7
B fits in board 3 4 6 7 8 9

(ES)
La pieza A1 se introduce en los tableros 3 4 6 7
La pieza B se introduce en los tableros 3 4 6 7 8 9

(NL)
A1 wordt geplaatst in de panelen 3 4 6 7
B wordt geplaatst in de panelen 3 4 6 7 8 9

(DE)
A1 wird in die Platten 3 4 6 7 eingesetzt.
B wird in die Platten 3 4 6 7 89 eingesetzt

(IT)
Il pezzo A1 si inserisce nei panelli 3 4 6 7
Il pezzo B si inserisce nei panelli 3 4 6 7 8 9

(FR)
La pièce A1 s'insère dans les planches 3 4 6 7
La pièce B s'insère dans les planches 3 4 6 7 8 9

(PT)
A peça A1 insere-se nas tábuas 3 4 6 7
A peça B insere-se nas tábuas 3 4 6 7 8 9

③

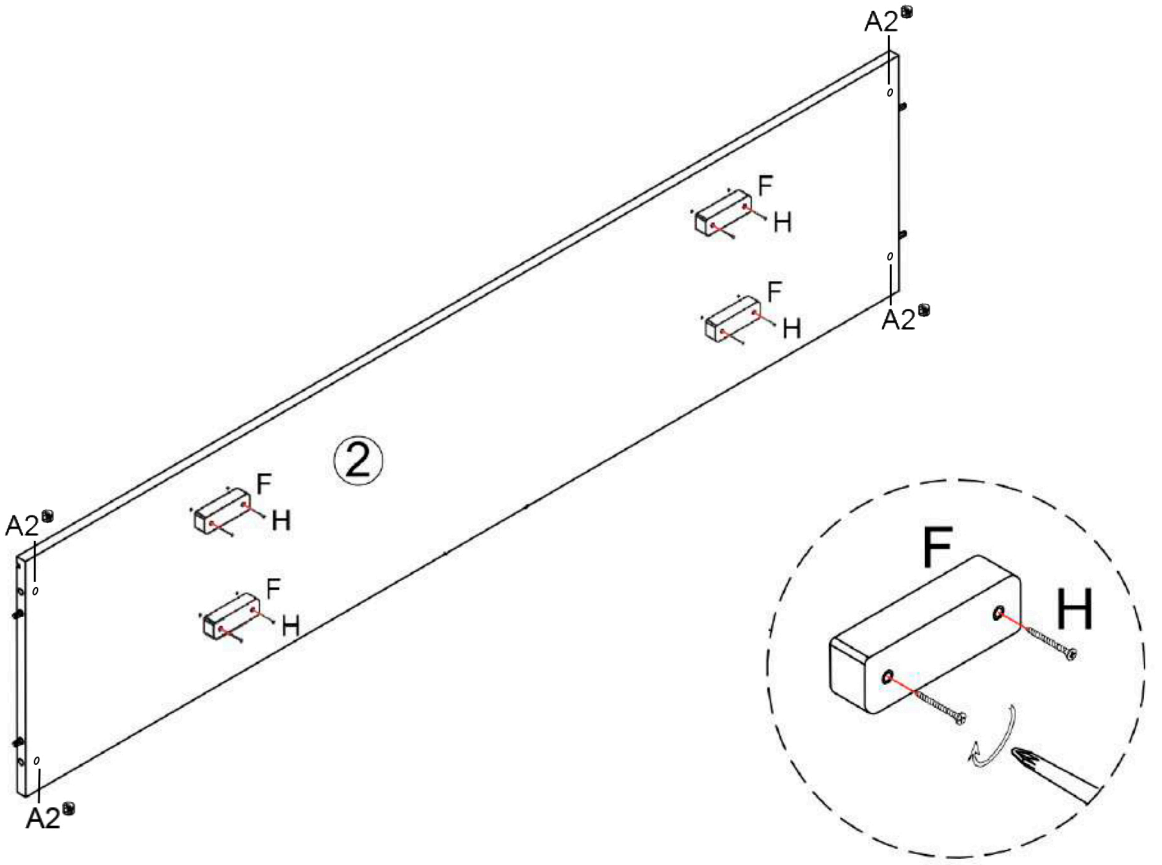

	A2*4
	H*8
	F*4

4

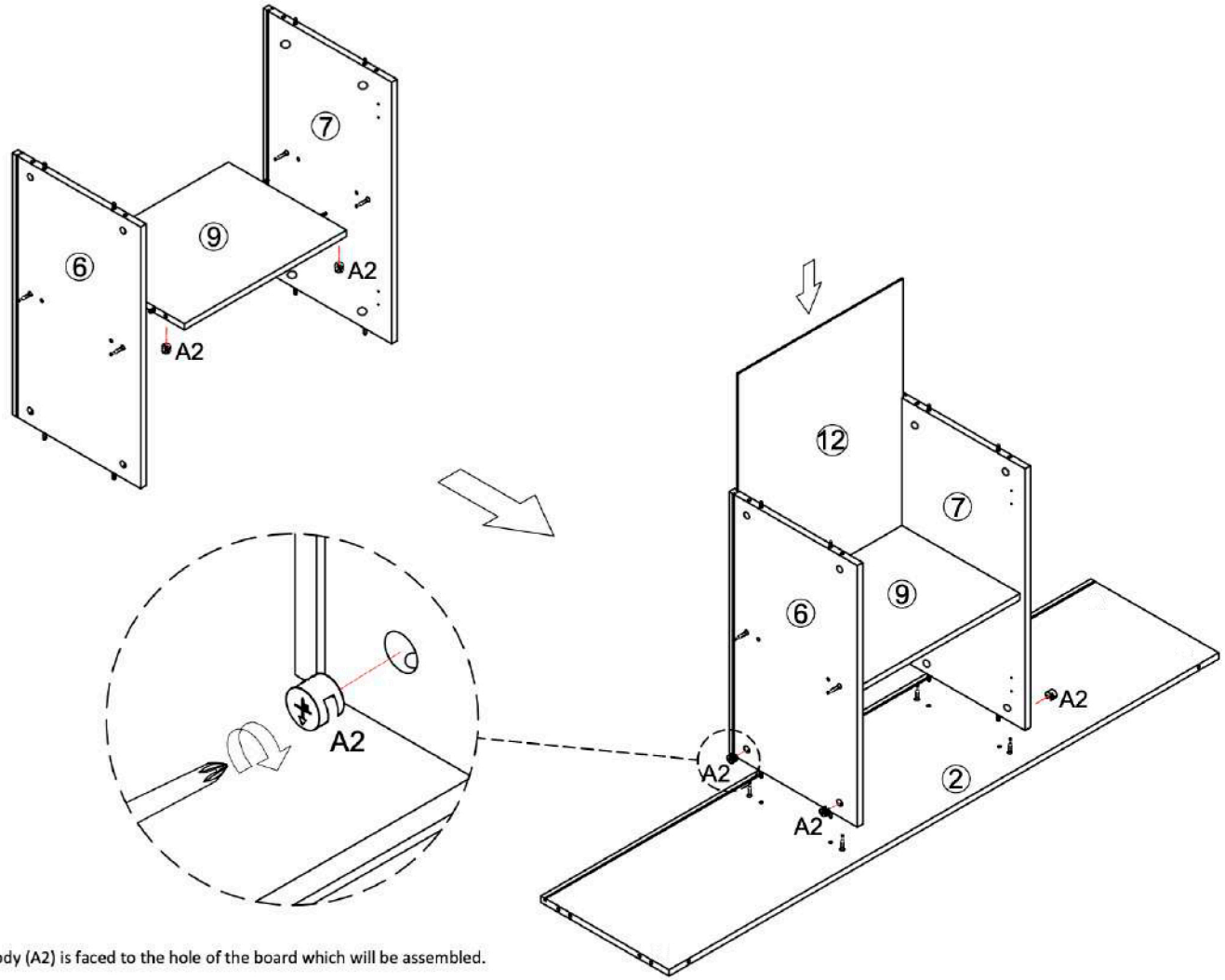

(EN)
Make sure that the arrow on the minifix body (A2) is faced to the hole of the board which will be assembled.
(ES)
Asegúrese de que la flecha de la excéntrica (pieza A2) tiene que estar orientada a la perforación del tablero al cual se va a unir.
(NL)
Let op: De pijl op de excentrische meubelverbinder (onderdeel A2) moet gericht zijn naar de boring van het paneel waarop hij moet worden bevestigd.
(DE)
Hinweis: Der Pfeil auf dem exzentrischen Möbelverbinder (A2) muss auf die Bohrung der Platte zeigen, an der er befestigt werden soll.
(PT)
Tenha certeza de que a seta do excêntrico (peça A2) deve estar orientada para a perfuração da tábua à qual vai unir-se.
(FR)
Assurez-vous que la flèche de l'excentrique (pièce A2) doit être orientée vers la perforation de la planche à laquelle elle va être jointe.
(IT)
Assicurarsi che la freccia dell'eccentrico (pezzo A2) sia orientata alla perforazione del panello a cui andrà ad unirsi.

(EN)
A2 fits in board 6 7 9
(ES)
La pieza A2 se introduce en los tableros 6 7 9
(NL)
A2 wordt geplaatst in de panelen 6 7 9
(DE)
A2 wird in die Platten 6 7 9 eingesetzt
(IT)
Il pezzo A2 si inserisce nei panelli 6 7 9
(FR)
La pièce A2 s'insère dans les planches 6 7 9
(PT)
A peça A2 insere-se nas tábuas 6 7 9



A2*8

5

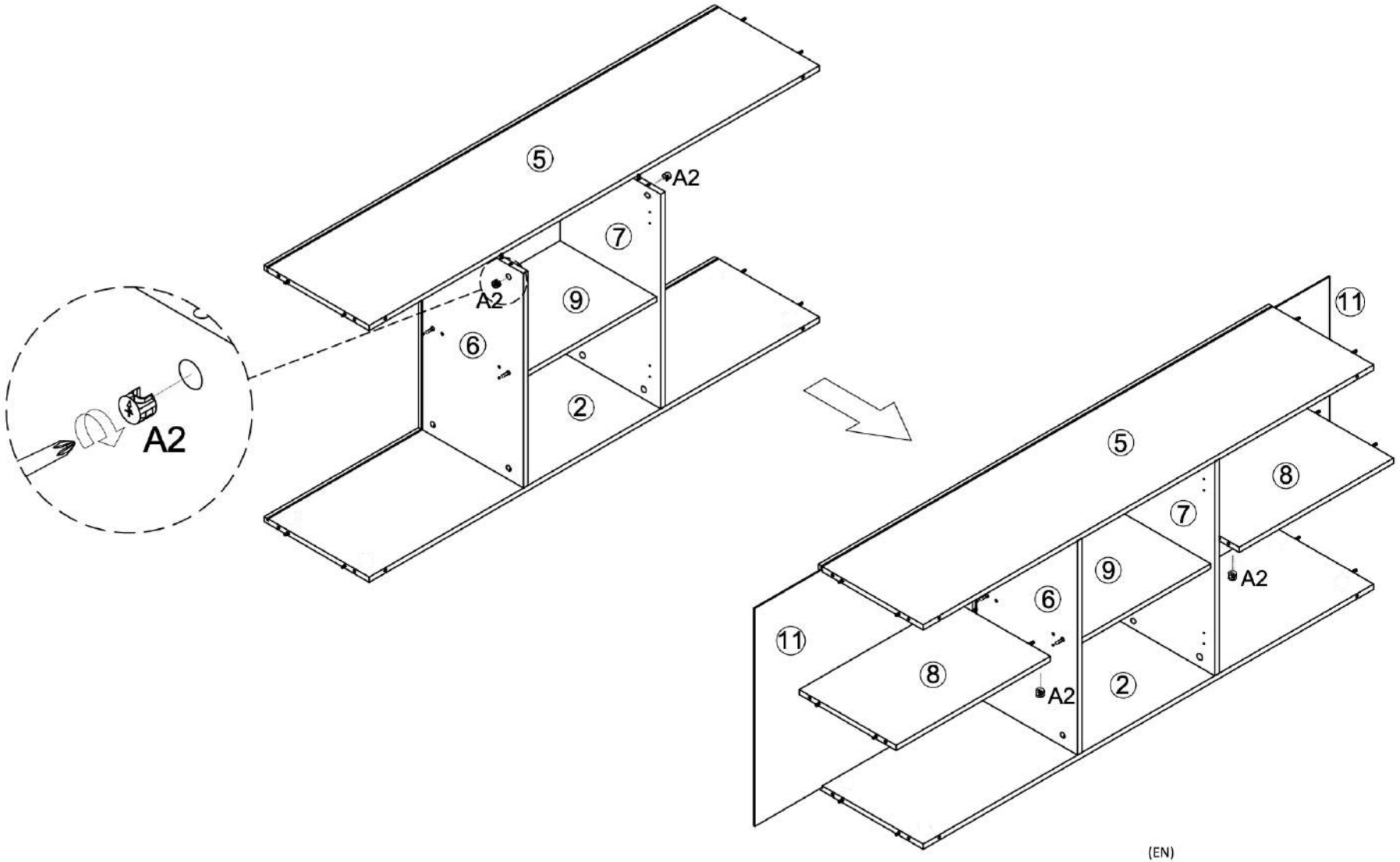

(EN)
A2 fits in board 6 7 9
(ES)
La pieza A2 se introduce en los tableros 6 7 9
(NL)
A2 wordt geplaatst in de panelen 6 7 9
(DE)
A2 wird in die Platten 6 7 9 eingesetzt
(IT)
Il pezzo A2 si inserisce nei panelli 6 7 9
(FR)
La pièce A2 s'insère dans les planches 6 7 9
(PT)
A peça A2 insere-se nas tábuas 6 7 9

	A2*8

6

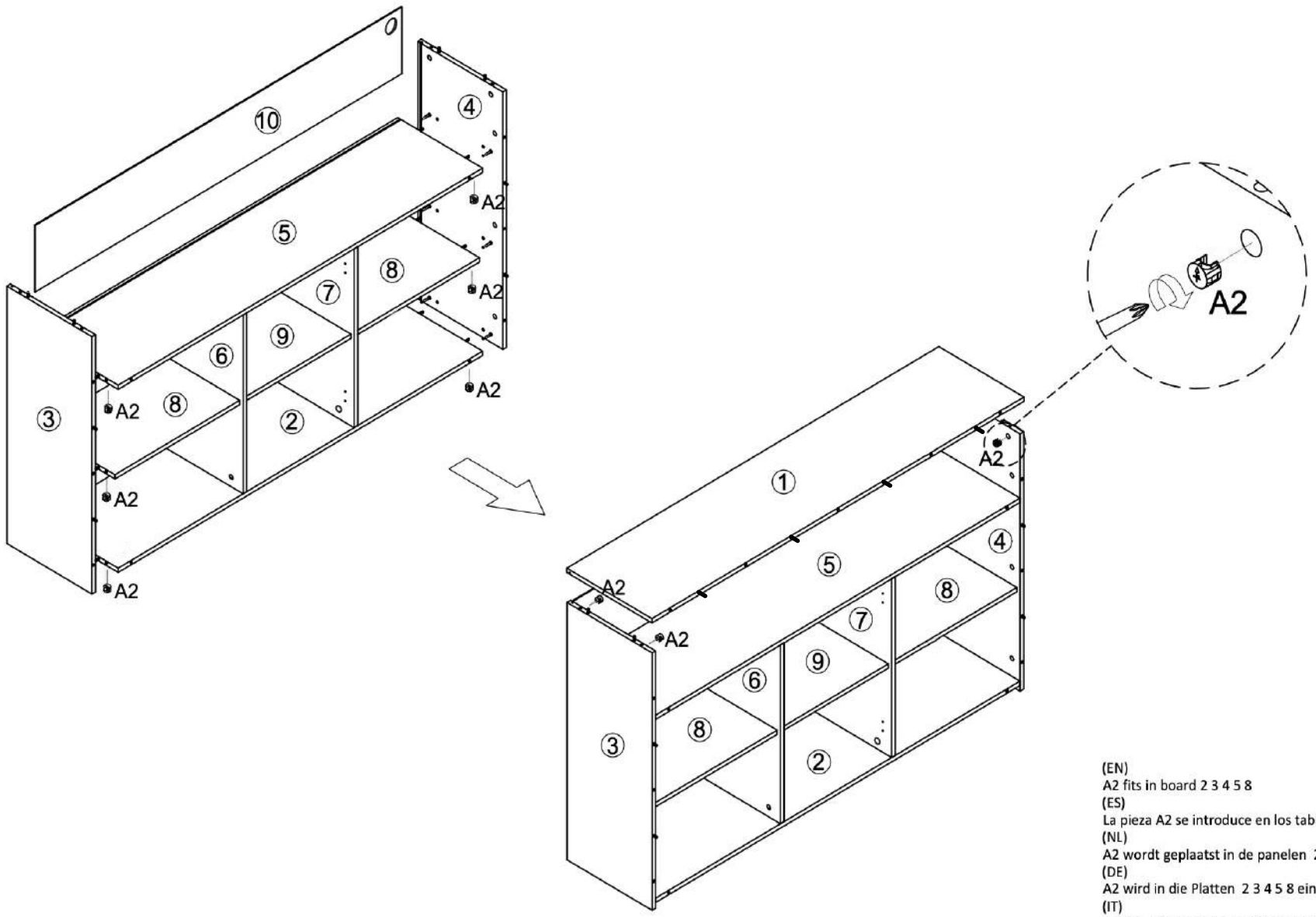

(EN)
A2 fits in board 2 3 4 5 8
(ES)
La pieza A2 se introduce en los tableros 2 3 4 5 8
(NL)
A2 wordt geplaatst in de panelen 2 3 4 5 8
(DE)
A2 wird in die Platten 2 3 4 5 8 eingesetzt
(IT)
Il pezzo A2 si inserisce nei panelli 2 3 4 5 8
(FR)
La pièce A2 s'insère dans les planches 2 3 4 5 8
(PT)
A peça A2 insere-se nas tábuas 2 3 4 5 8

	A2*16

7

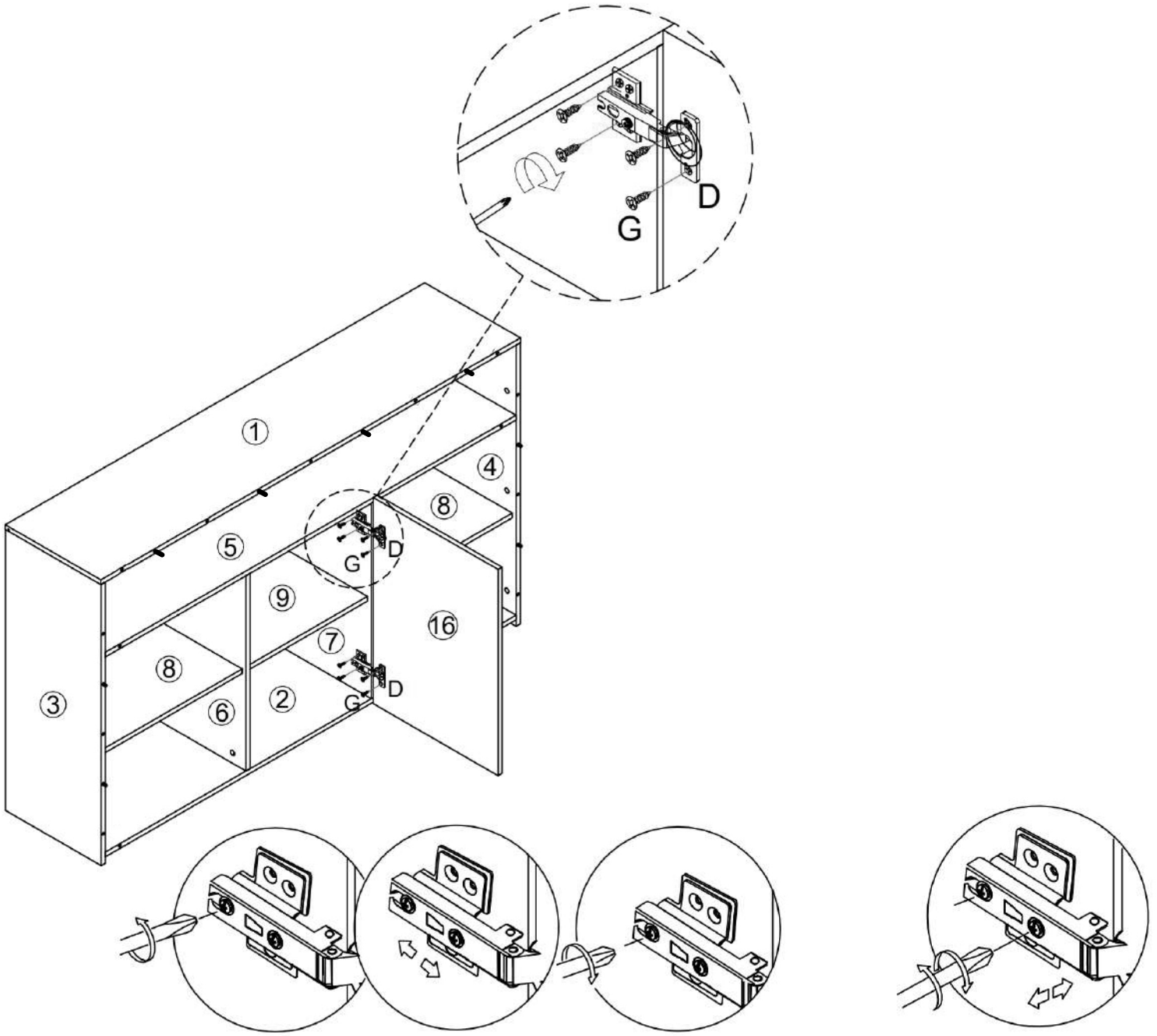

	C*4
	D*2
	G*24

8

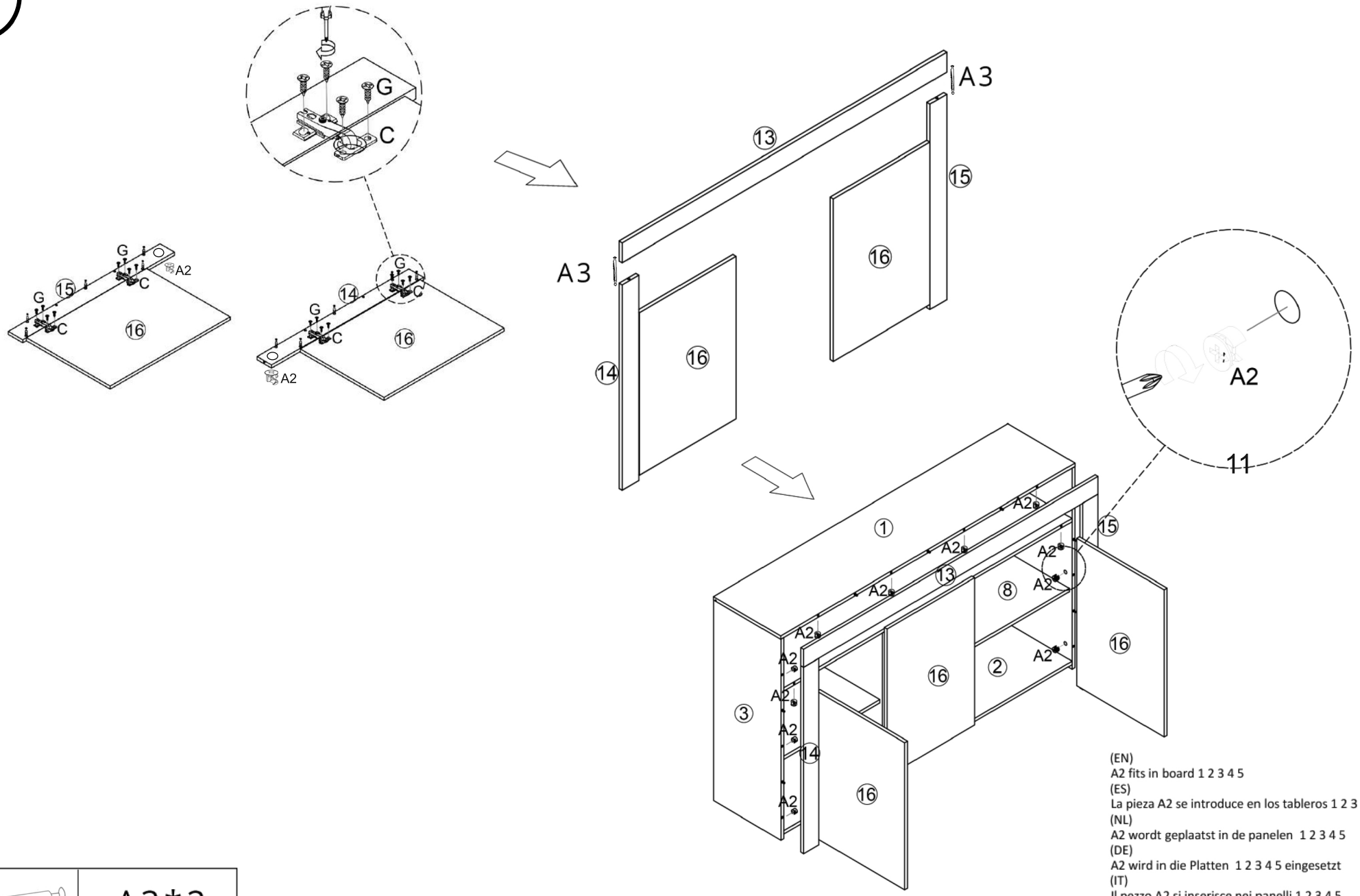
G
C
A2
15
14
16
A3
13
11
1
2
3
8
(EN)
A2 fits in board 1 2 3 4 5
(ES)
La pieza A2 se introduce en los tableros 1 2 3 4 5
(NL)
A2 wordt geplaatst in de panelen 1 2 3 4 5
(DE)
A2 wird in die Platten 1 2 3 4 5 eingesetzt
(IT)
Il pezzo A2 si inserisce nei panelli 1 2 3 4 5
(FR)
La pièce A2 s'insère dans les planches 1 2 3 4 5
(PT)
A peça A2 insere-se nas tábuas 1 2 3 4 5

	A3*2
	A2*10

9

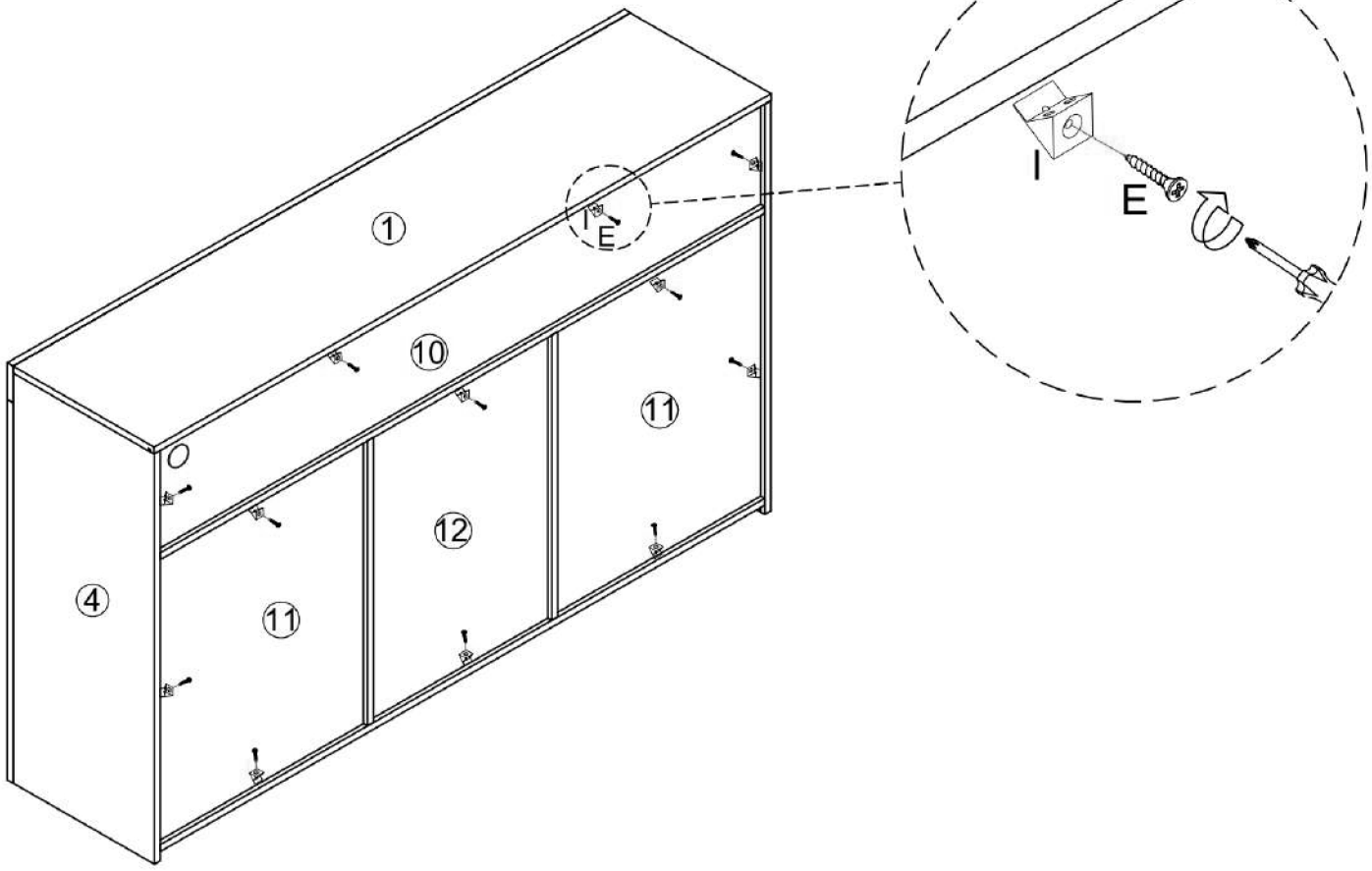

E 3*16

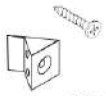

12+12PCS

10



