APA0537

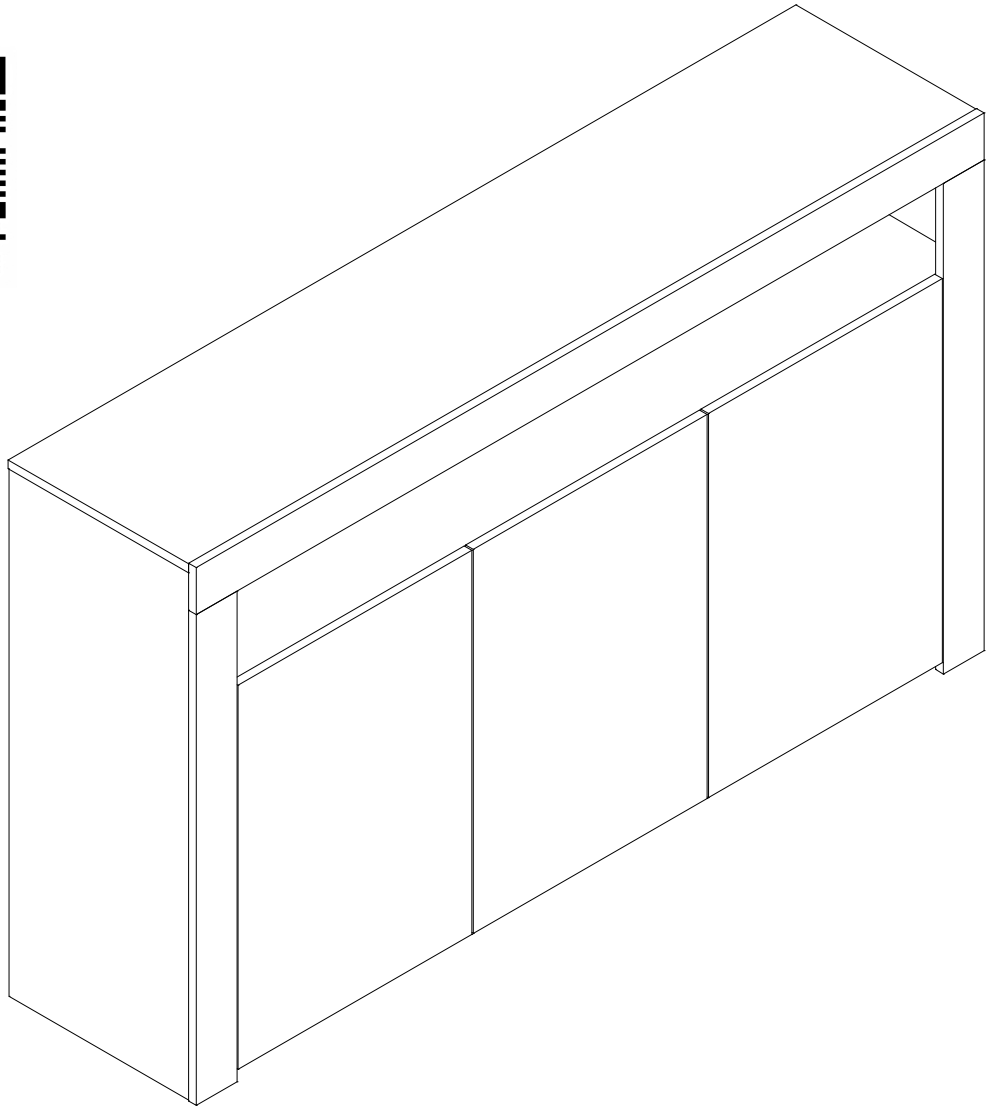

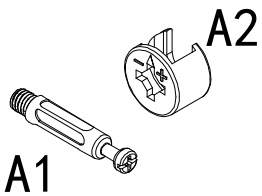	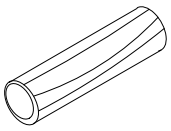	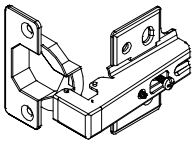	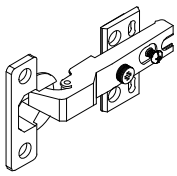	
A × 30	B × 32	C × 4	D × 2	E × 16
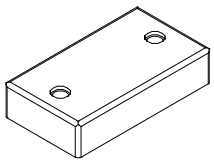				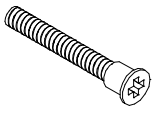
F × 1	G × 44	H × 2	I × 16	J × 4
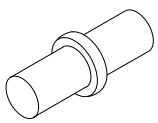	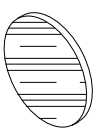	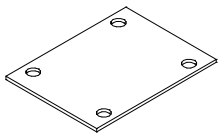	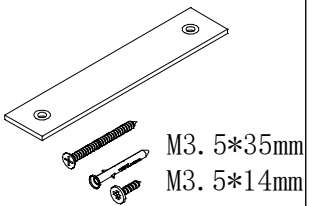	
K × 12	L × 30	M × 2	N × 2	LED × 1

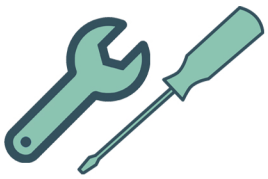

EN. Install the Wall Anchor Mounting Point It's mandatory to anchor it to the wall (either at the top or bottom of the furniture).

ES. Dispositivo antivuelco. Es obligatorio anclarlo a la pared (en la parte superior o inferior del mueble).

FR. Il doit être fixé au mur (en haut ou en bas du meuble).

IT. Dispositivo antiribaltamento. È obbligatorio fissarlo alla parete (nella parte superiore o inferiore del mobile).

PT. Dispositivo antitombamento .É obrigatório fixá-lo à parede (na parte superior ou inferior do móvel).

NL. Het is verplicht om het aan de muur te verankeren (aan de boven- of onderkant van het meubel).

DE. Es ist obligatorisch, es an der Wand zu verankern (am oberen oder unteren Teil des Möbel).

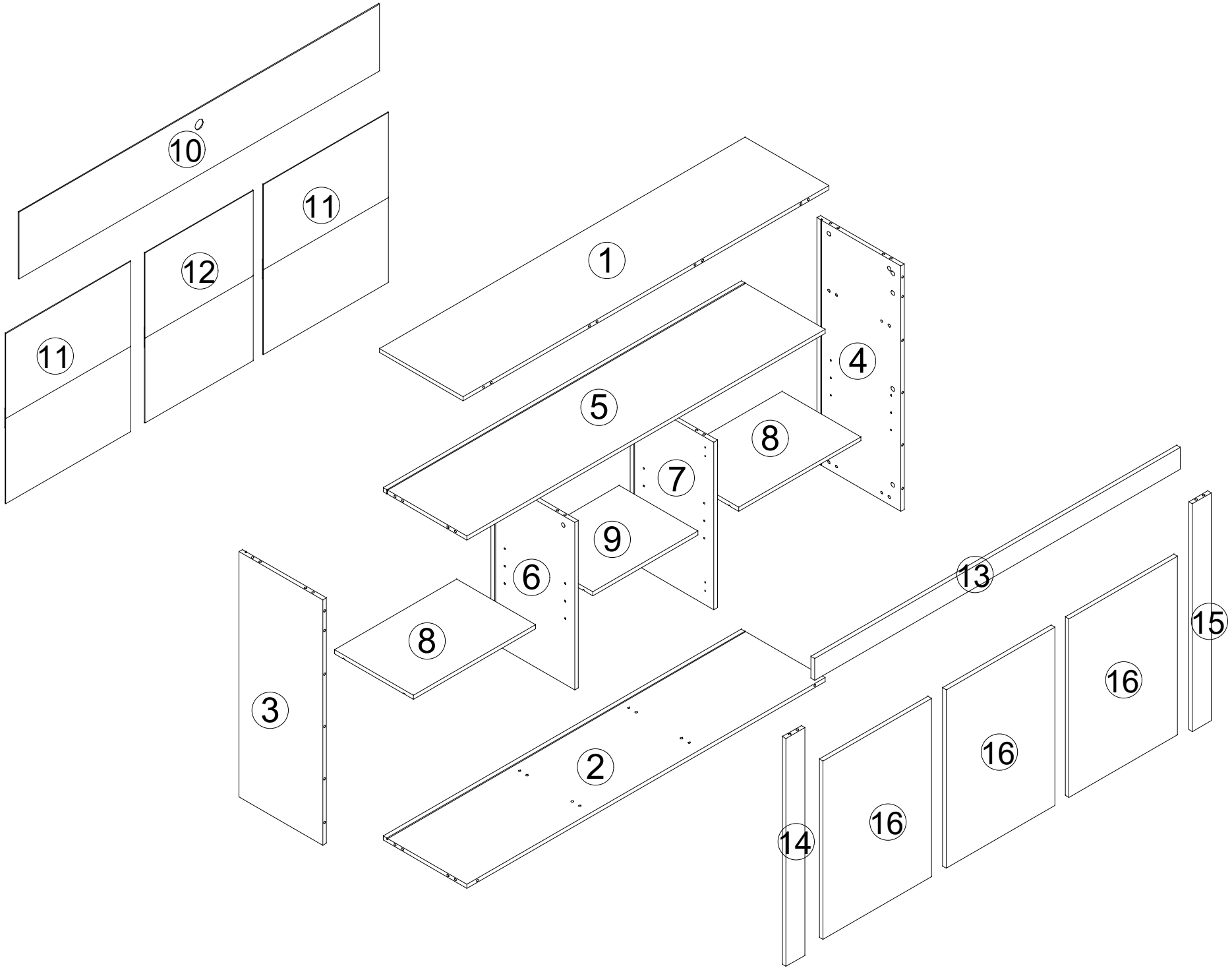
10
11
12
11
1
4
5
8
7
9
6
8
3
2
13
15
16
16
16
14

1

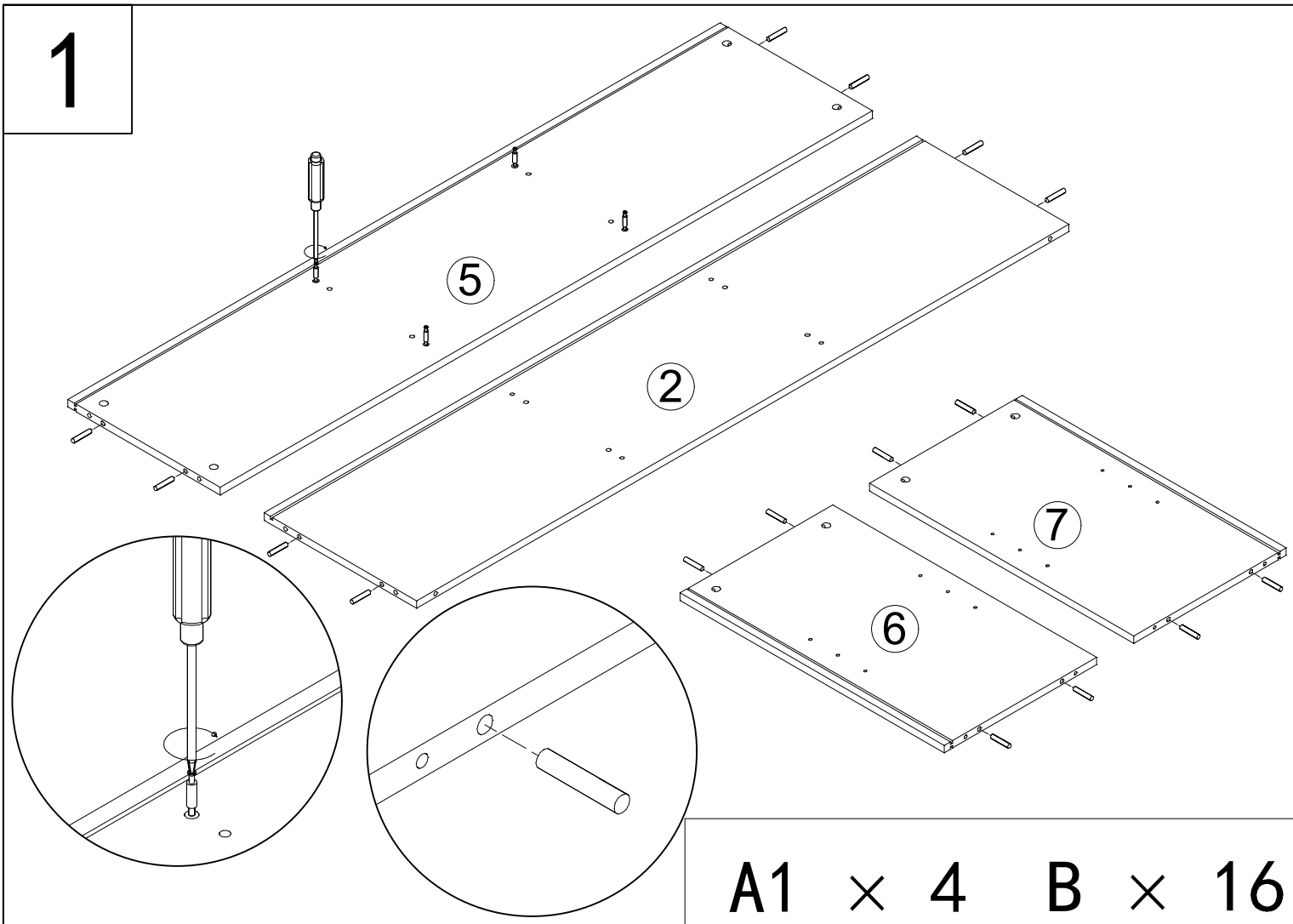

A1 × 4 B × 16

2

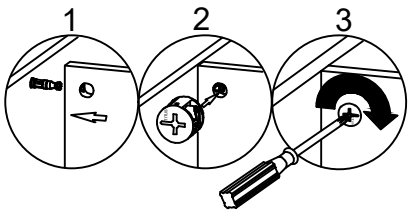

A2 × 4 L × 4

3

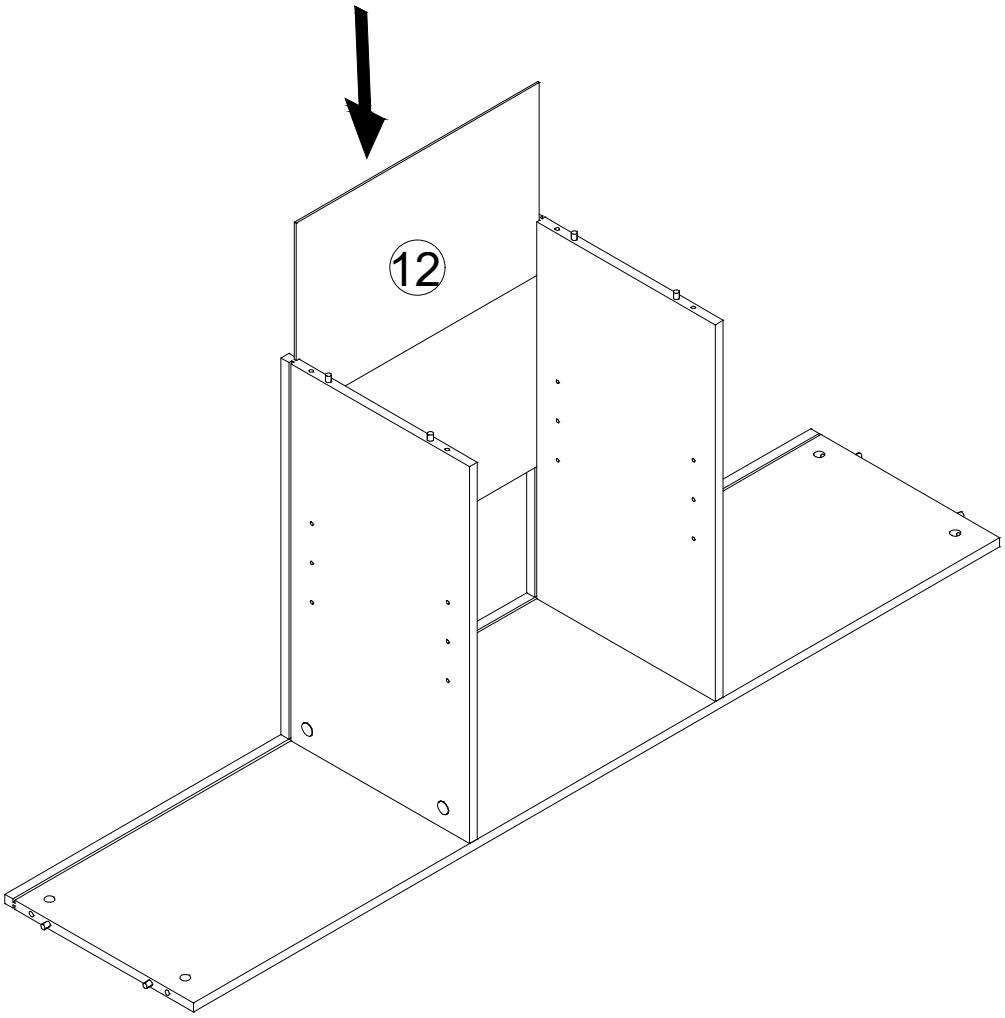

4

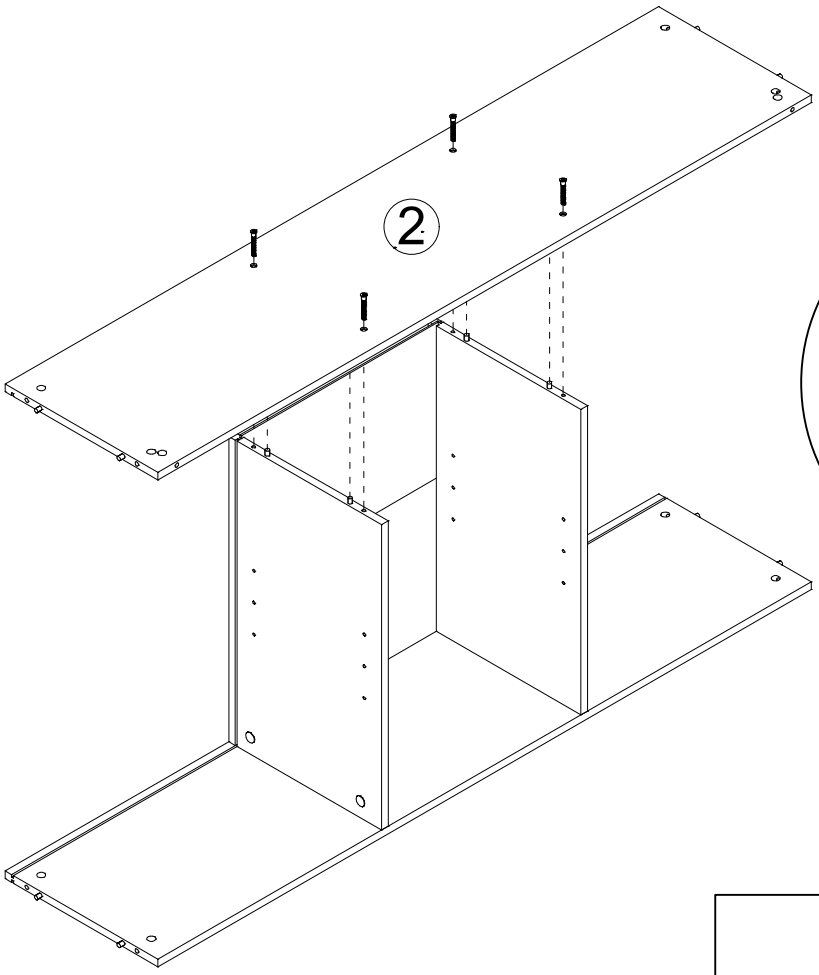

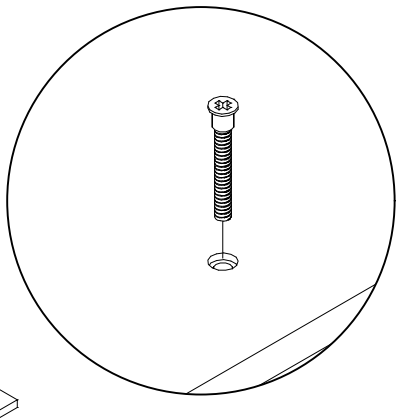

J × 4

5

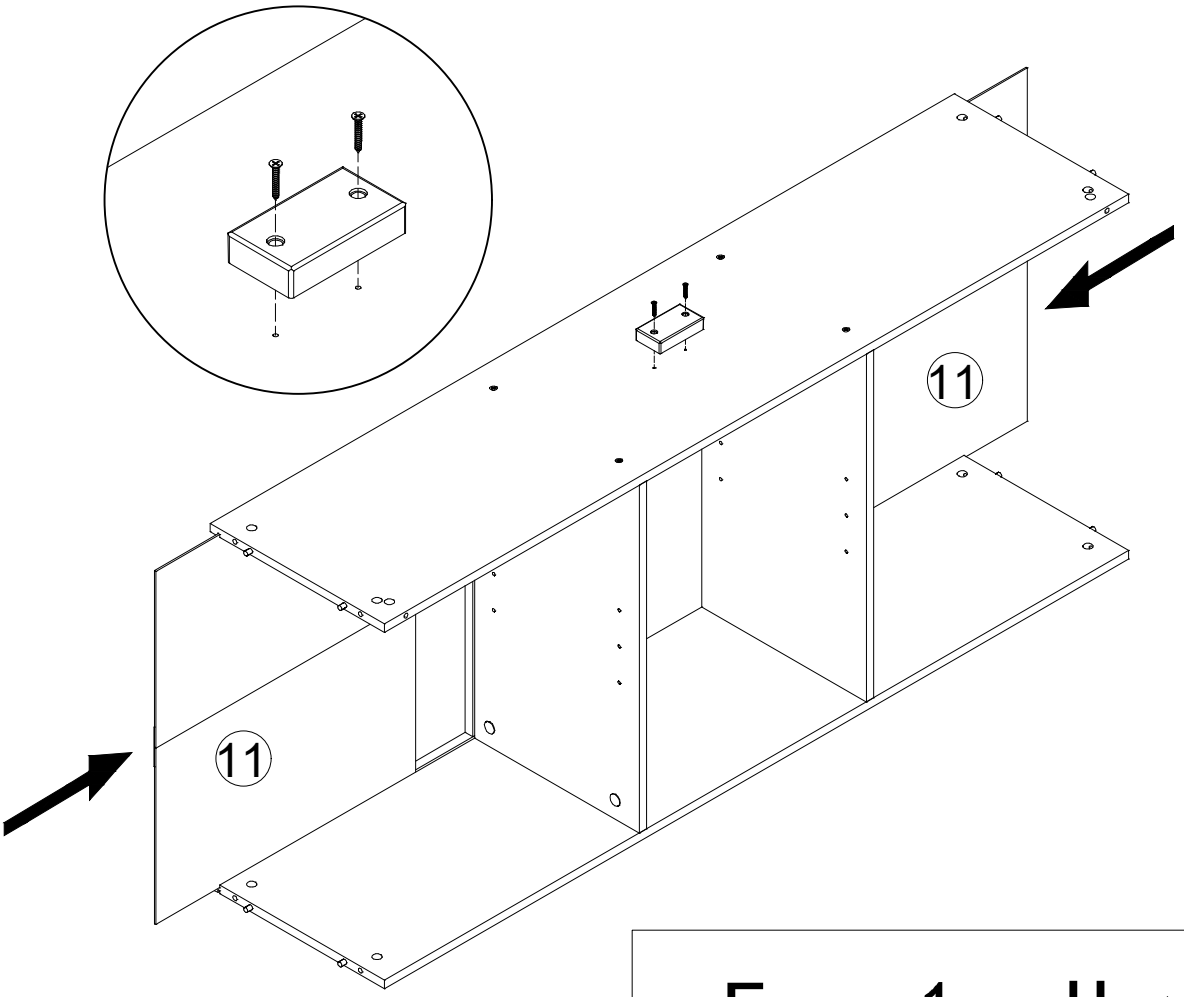

F × 1 H × 2

6

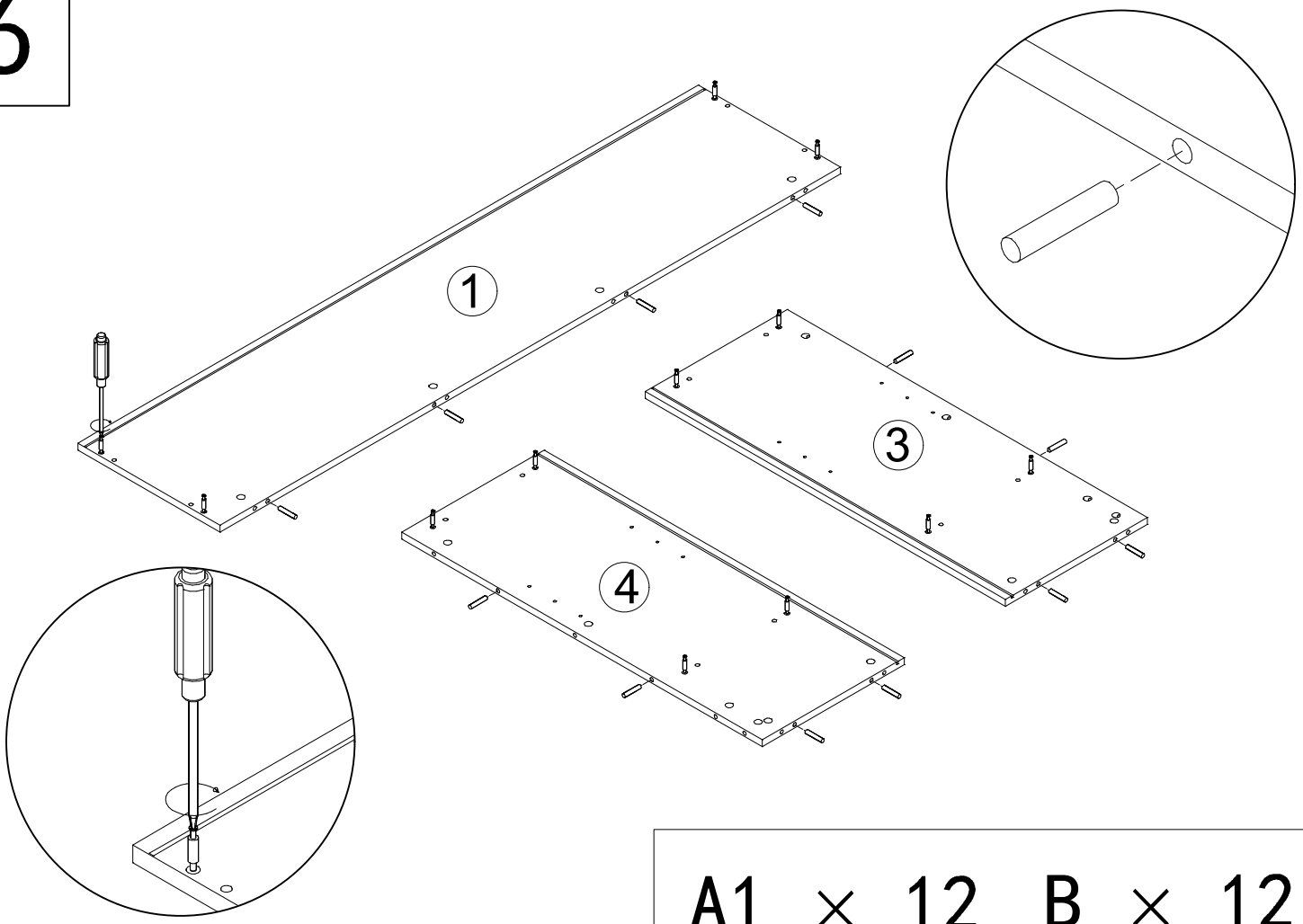

A1 × 12 B × 12

7

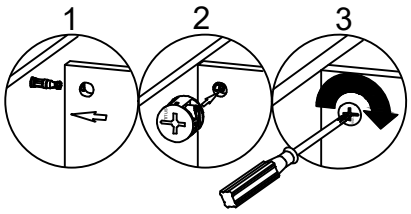

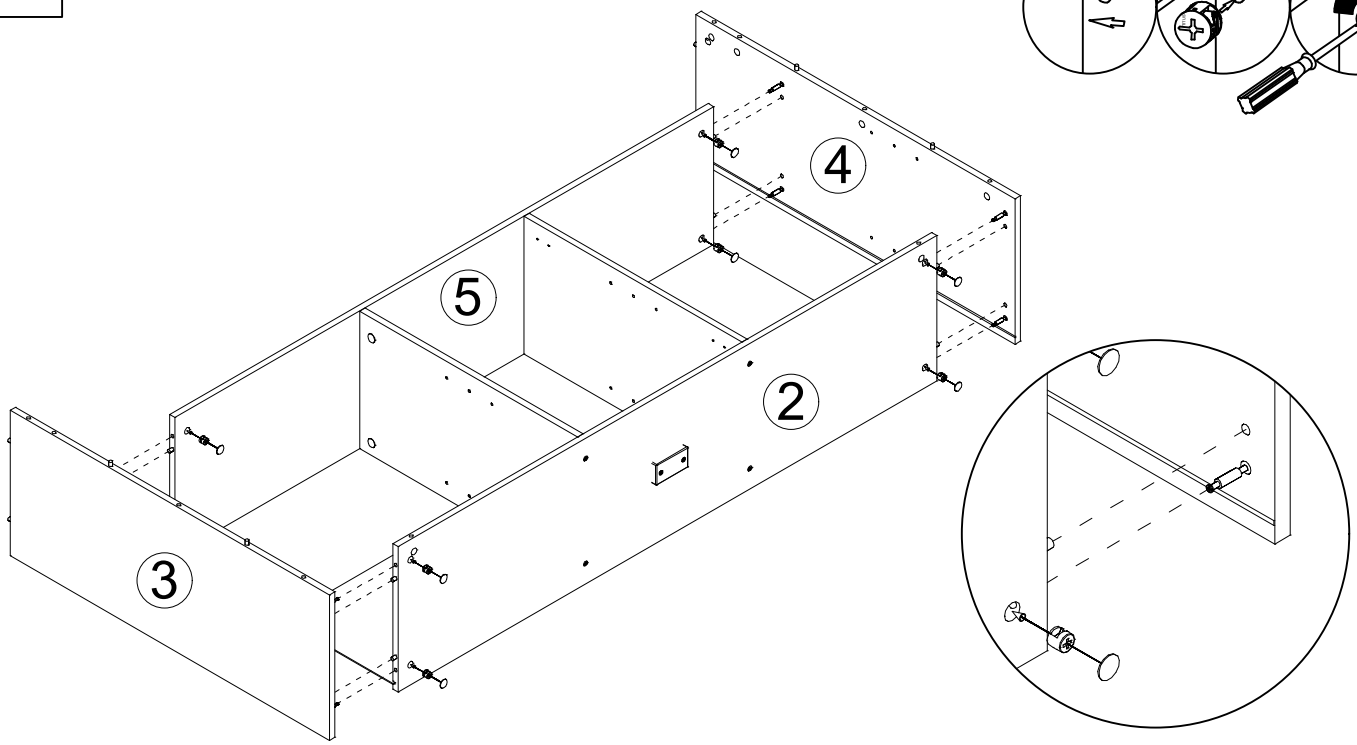

A2 × 8 L × 8

8

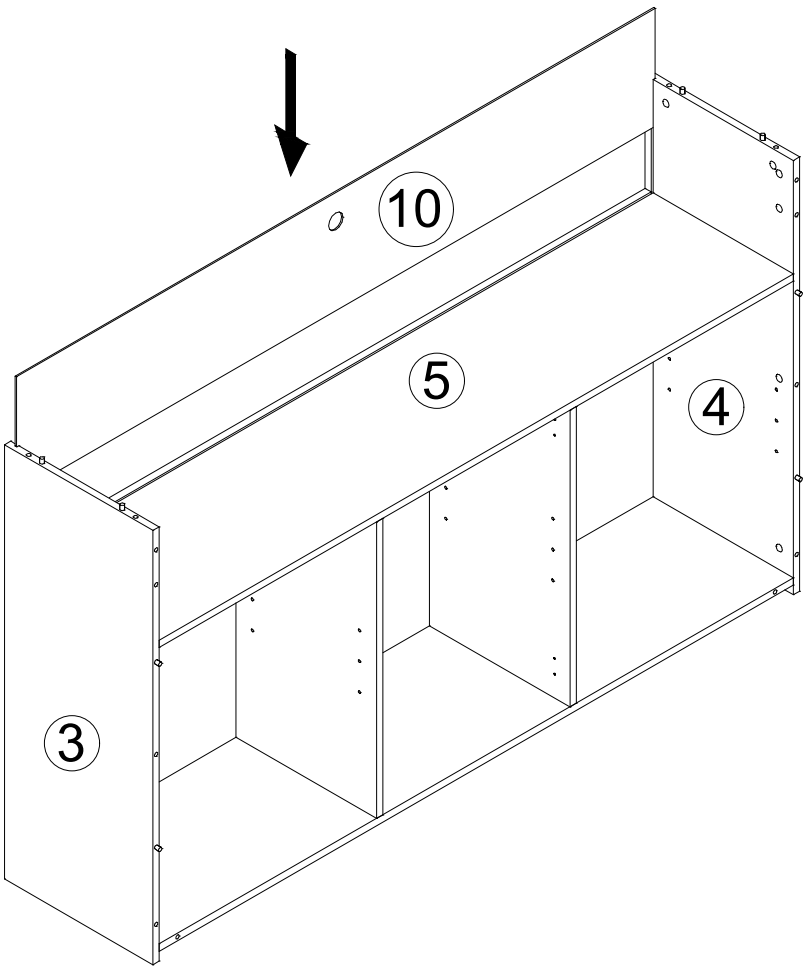

9

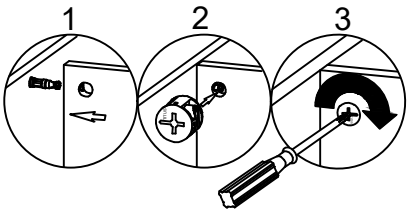

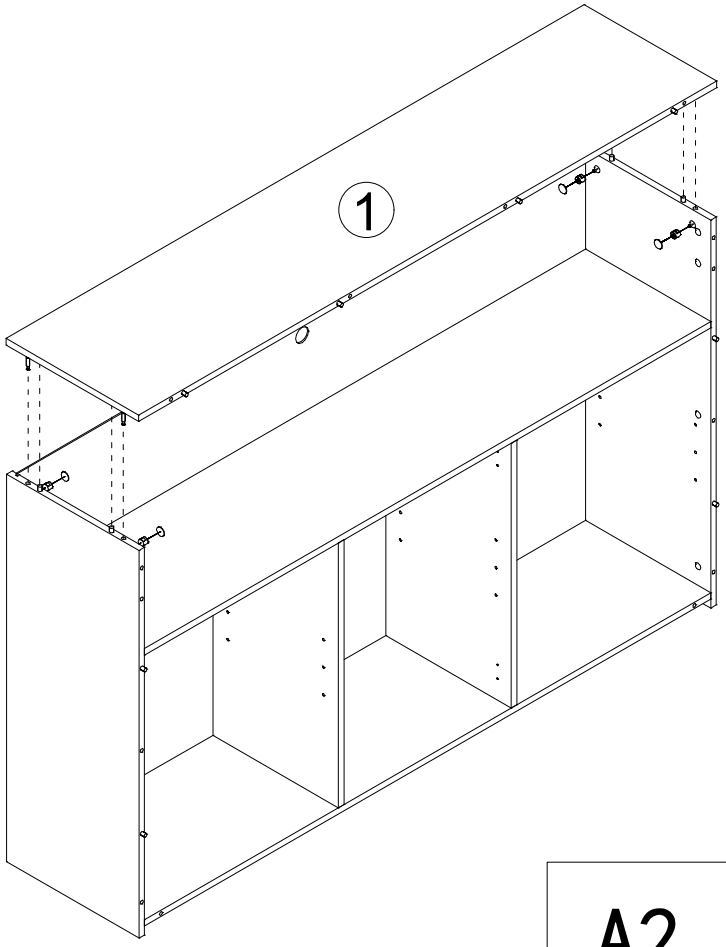

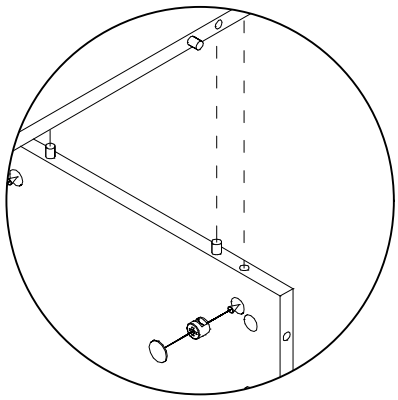

A2 × 4 L × 4

10

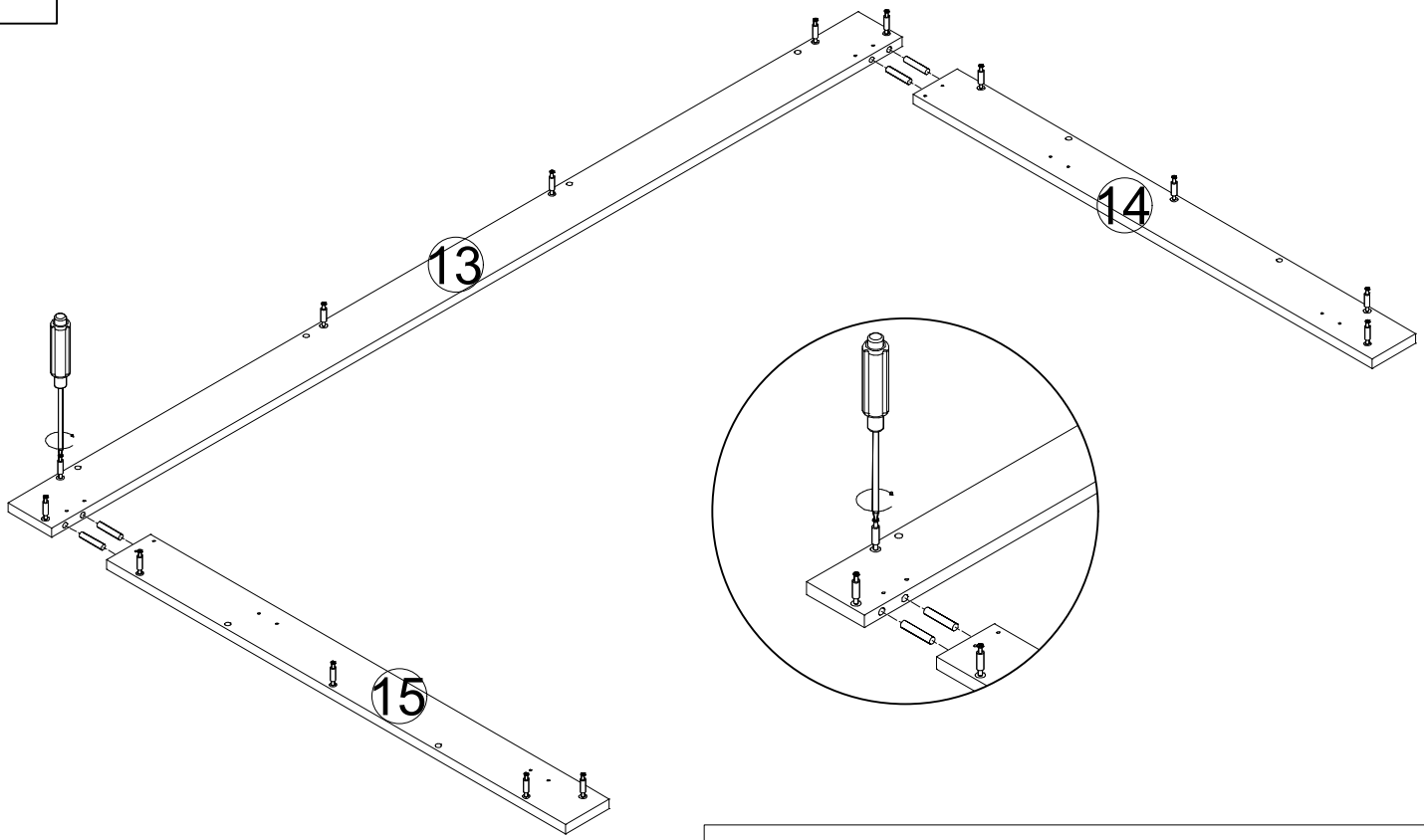

A1 × 14 B × 4

11

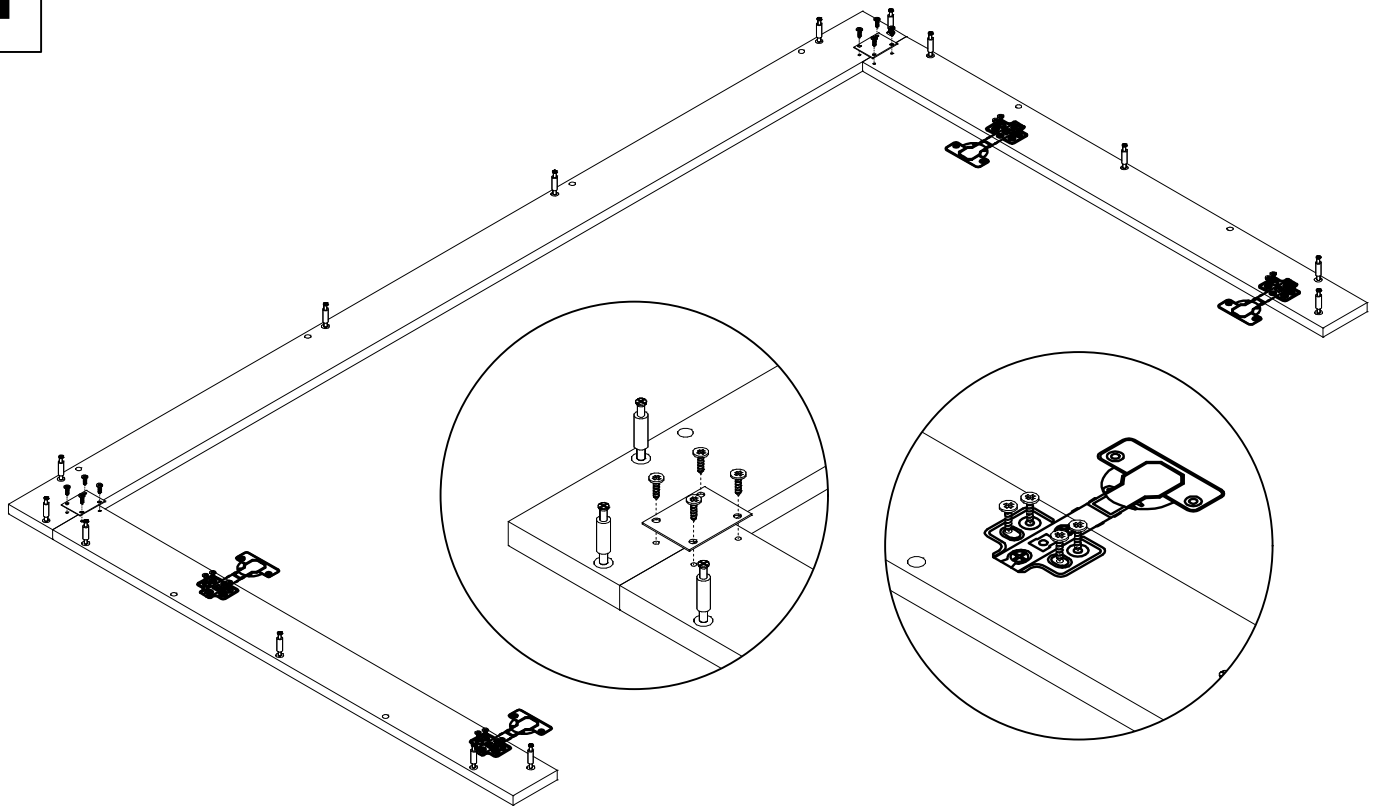

C × 4 G × 24 M × 2

12

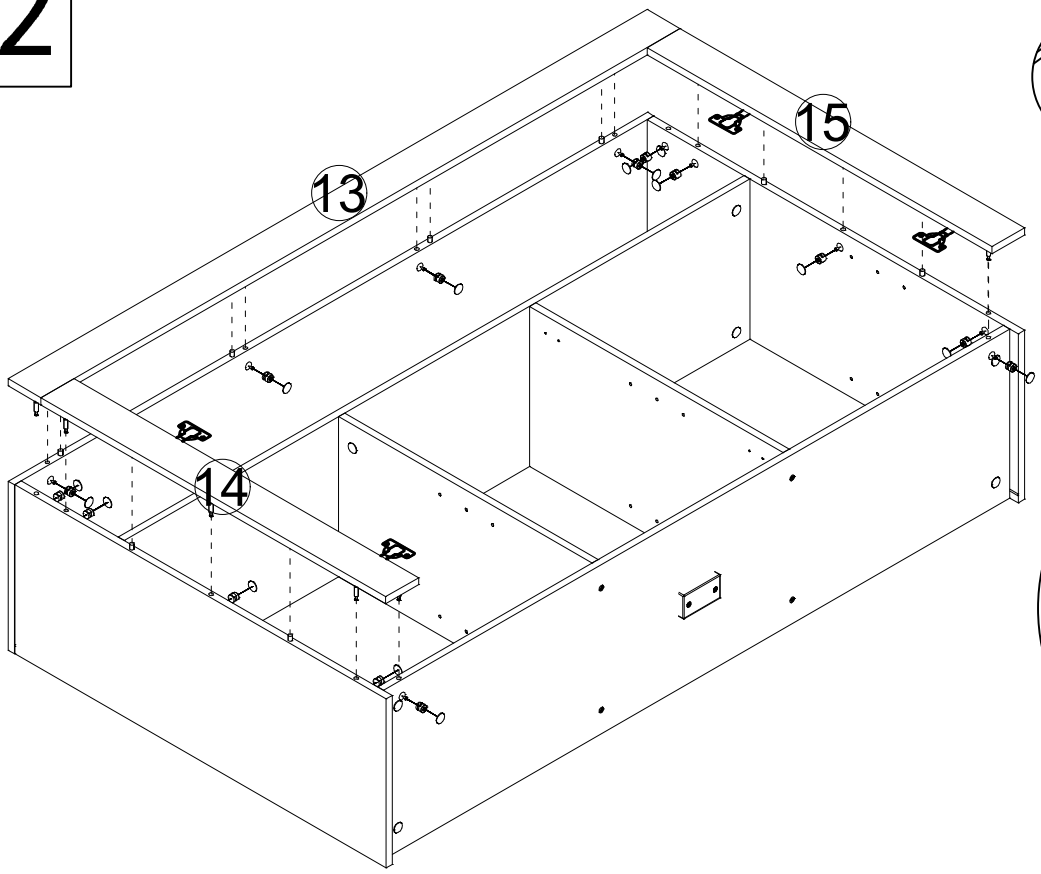

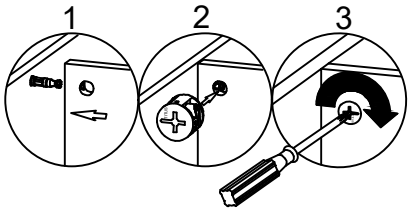

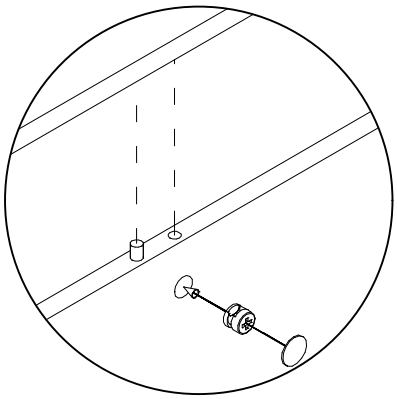

A2 × 14 L × 14

13

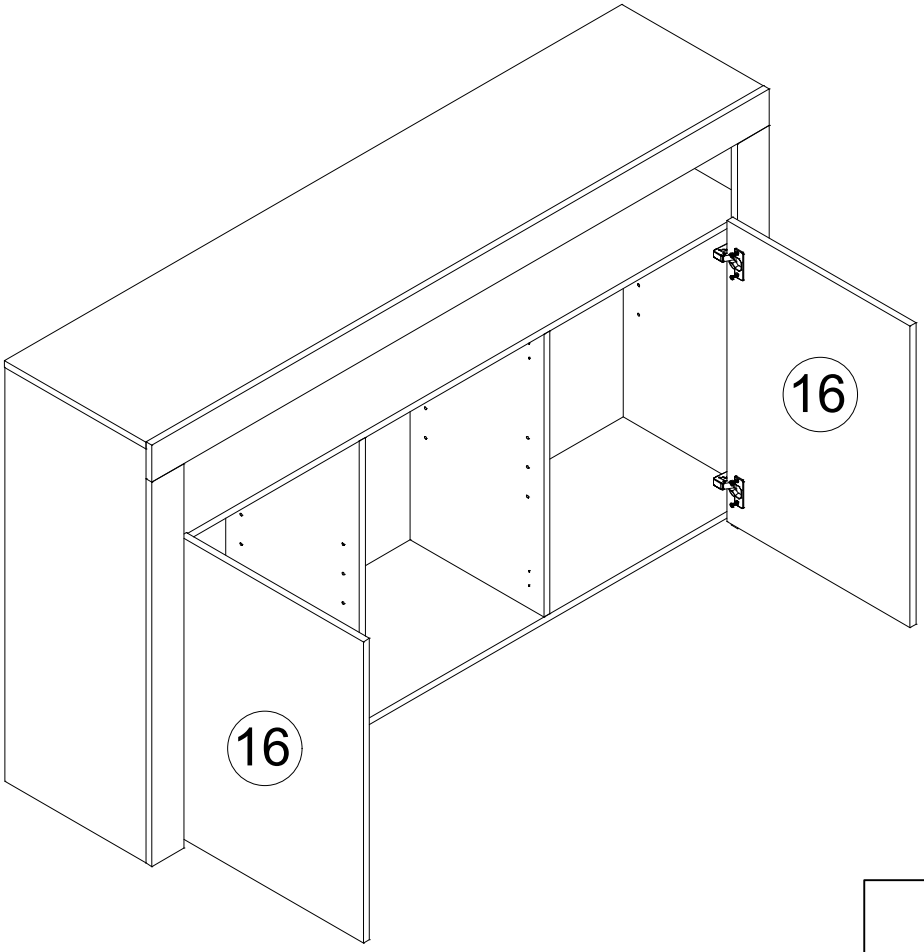

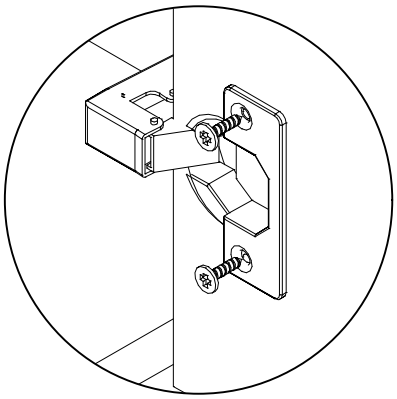

G × 8

14

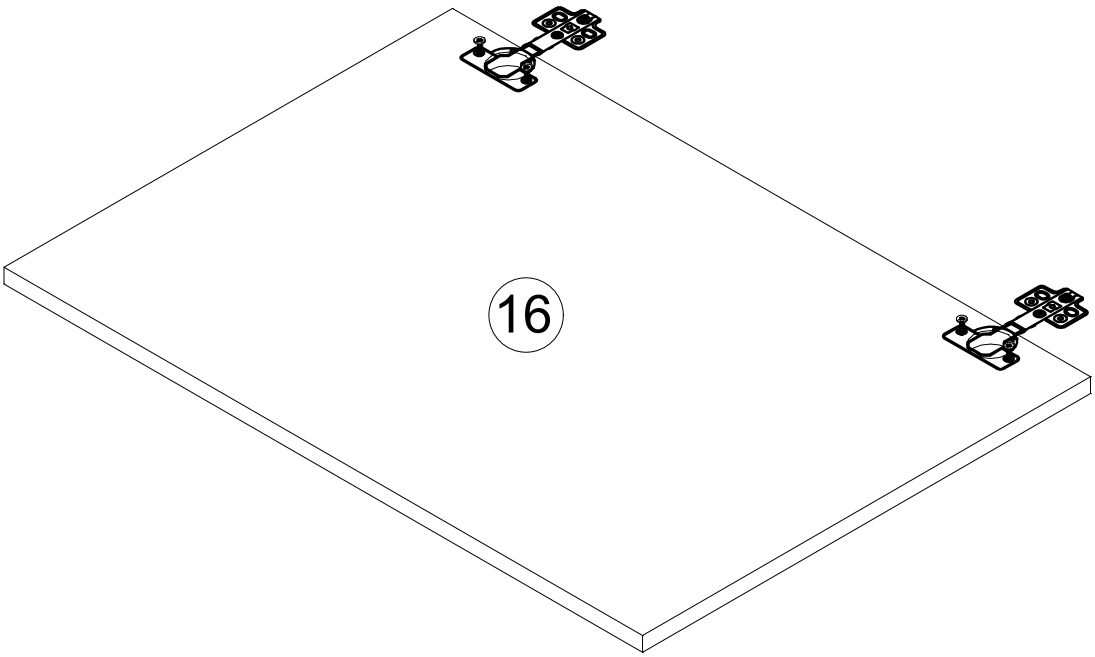

D × 2 G × 4

15

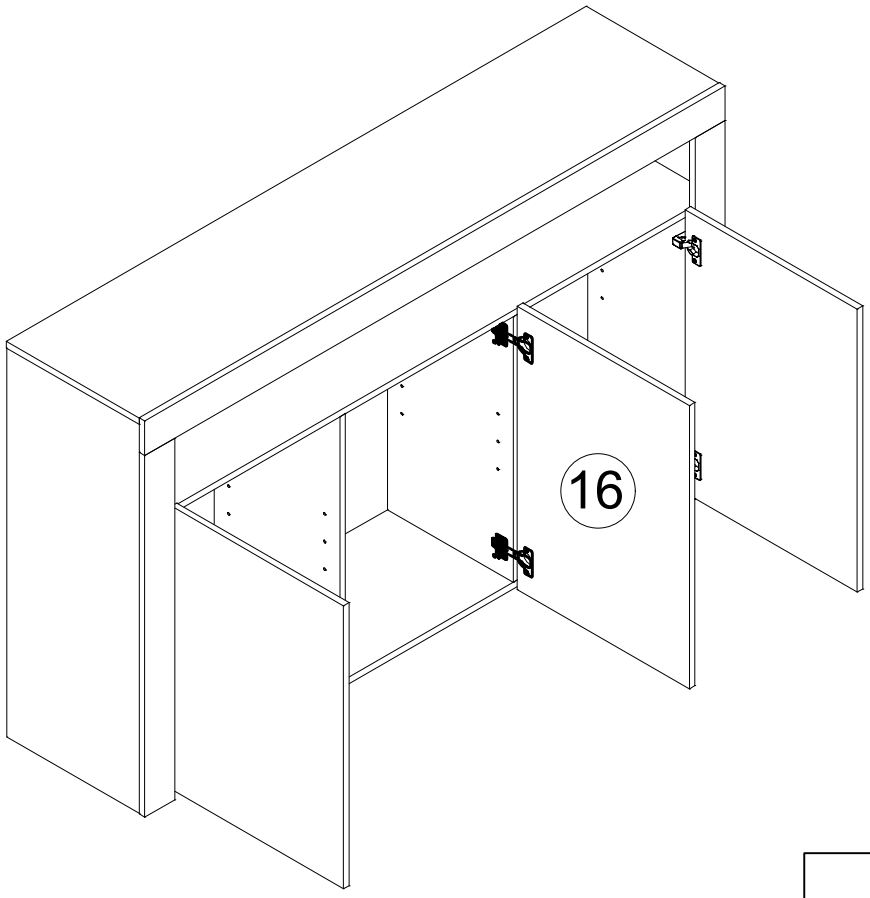

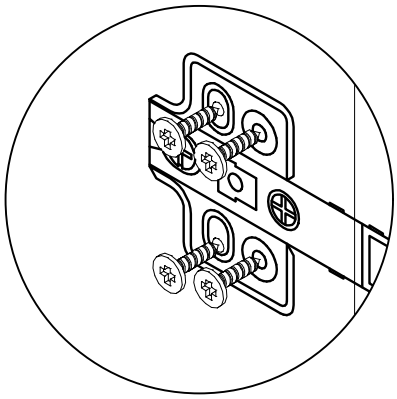

G × 8

16

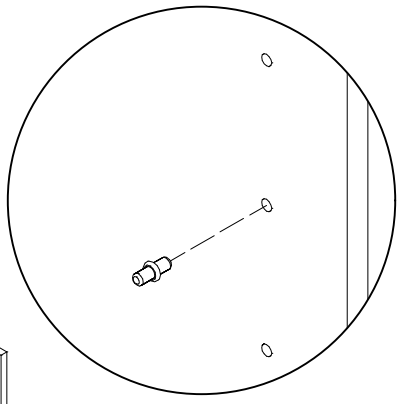

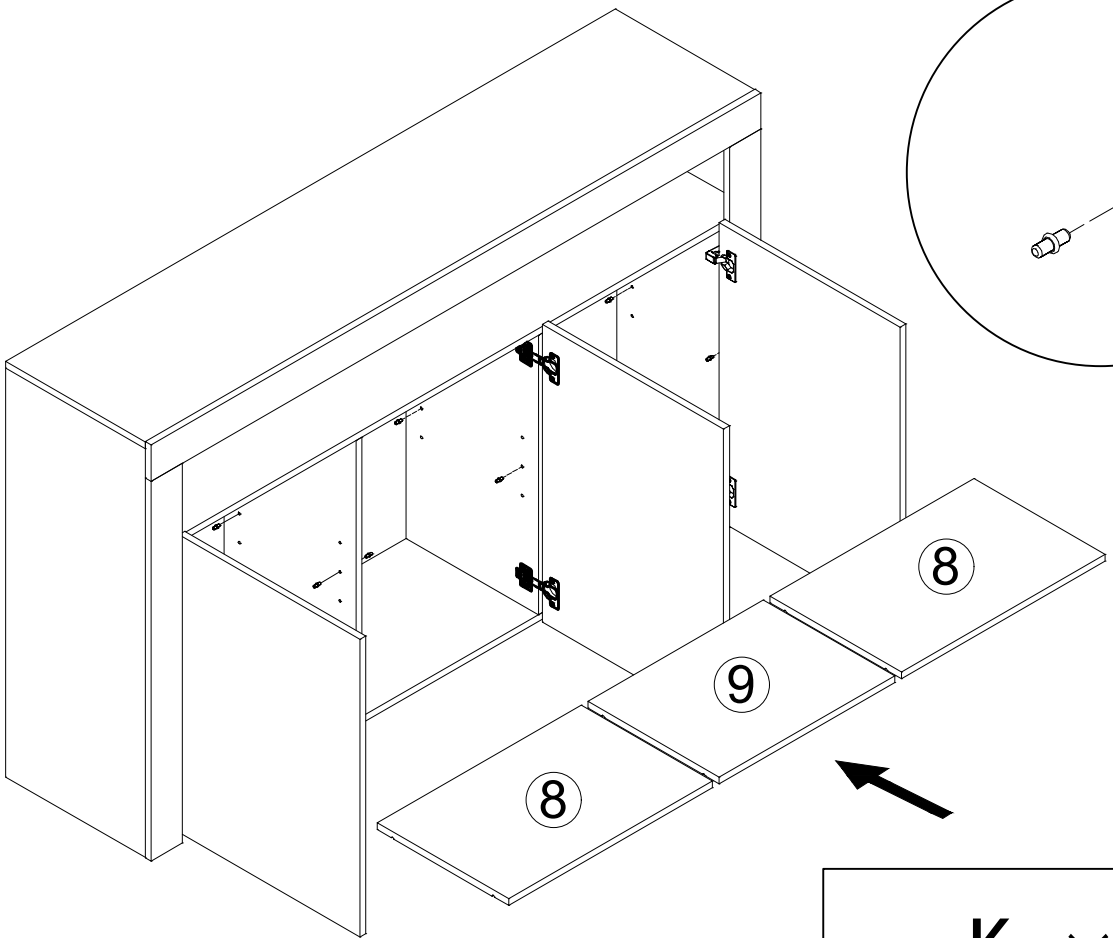

K × 12

17

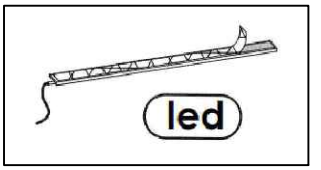

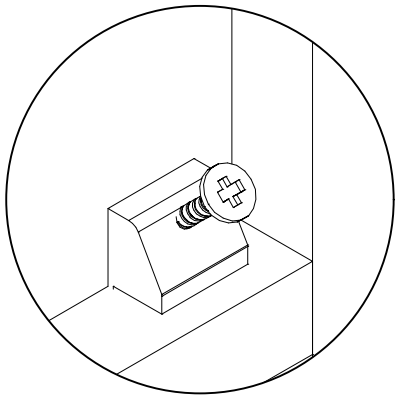

E × 16 I × 16 LED × 1

18

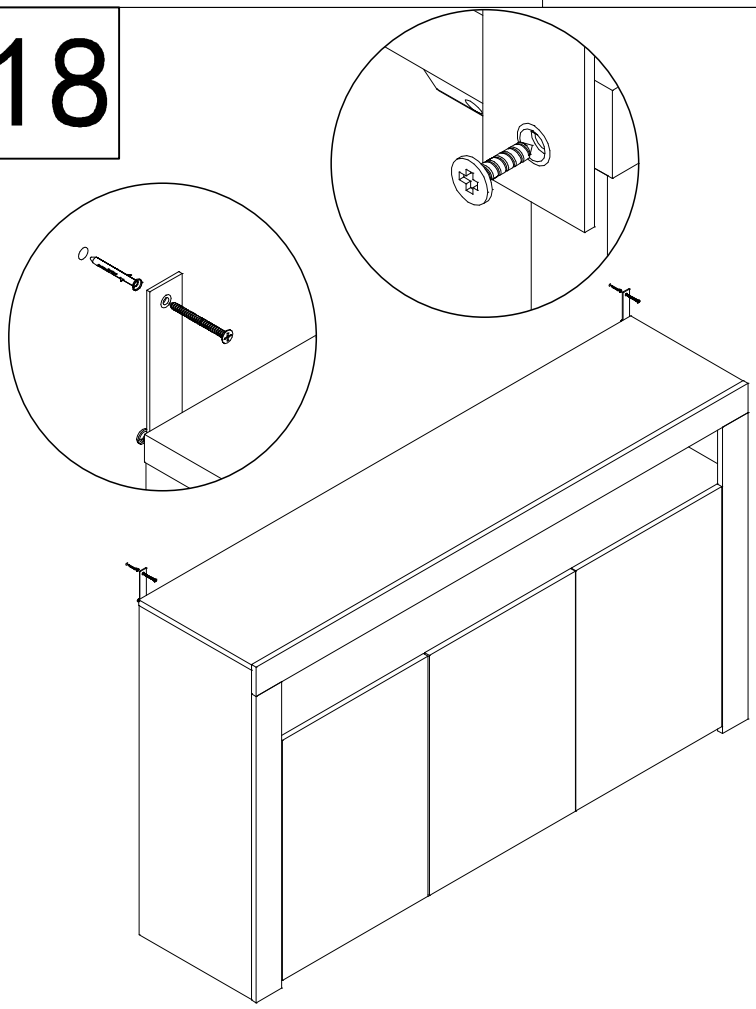

(EN) lnstall the Wall Anchor Mounting Point lt's mandatory to anchor it to the wall (either at the top or bottom of the furniture)
(ES) Dispositivo antivuelco. Es obligatorio anclarlo a la pared (en la parte superior o inferior del mueble)
(FR) 11 doit etre fix é au mur (en haut ou en bas du meublel
(IT) Dispositivo antiribaltamento. E obbligatorio fissarlo olla parete (nella parte superiore o inferiore del mobilel
(PT) Dispositivo antitombamento .É obrigat ó rio fix á -lo a parede (na parte superior ou inferior do m ó vell
(NL) Het is verplicht om het aan de muur te verankeren (aan de boven- of onderkant van het meubell
(DE) Es ist obligatorisch, es an der Wand zu verankern (am oberen oder unteren Teil des M ó belsl

N × 2